Bestway®

www.bestwaycorp.com

OWNER'S MANUAL
Model No. 62254
NOTICE: READ CAREFULLY BEFORE OPERATING AND SAVE THESE INSTRUCTIONS.
CAUTION: TO AVOID THE RISK OF ELECTRIC SHOCK, DO NOT EXPOSE TO WATER OR RAIN.

WARNING:
Keep these instructions in a safe place. If instructions are missing, please search for them on our website, **www.bestwaycorp.com**.
- Motor run time should not exceed **5** minutes. Operator should allow the motor to cool for **15** minutes between uses.
- For the EU Market: This appliance can be used by children aged from 8 years and above and persons with reduced physical, sensory or mental capabilities or lack of experience and knowledge if they have been given supervision or instruction concerning use of the appliance in a safe way and understand the hazards involved. Children shall not play with the appliance. Cleaning and user maintenance shall not be made by children without supervision.
- For Markets Other Than the EU: This appliance is not intended for use by persons (including children) with reduced physical, sensory or mental capabilities, or lack of experience and knowledge, unless they have been given supervision or instruction concerning use of the appliance by a person responsible for their safety. Children should be supervised to ensure that they do not play with the appliance.

BATTERY PRECAUTION
- Do not mix old and new batteries.
- Do not mix the different types of batteries. Do not mix alkaline, standard (Carbon - Zinc), or rechargeable (Nickel - Cadmium) batteries.
- Ensure batteries are installed correctly with regard to polarity (+ and -).
- Do not short-circuit the battery.
- Never attempt to recharge primary batteries as this may cause leakage, fire, or explosion.
- Rechargeable batteries are to be removed from this product before being charged.
- Never attempt to disassemble or open batteries as this can lead to electrolyte burns.
- Remove batteries from equipment which is not to be used for an extended period of time.
- Exhausted batteries are to be removed from this product.
- Do not dispose of product and its batteries in fire. Check your local regulations for proper disposal instructions.
- Batteries shall not be exposed to excessive heat such as sunshine, fire or the similar.
- Keep batteries out of the reach of children.
- Only use LR20/D batteries (not included).

DISPOSAL



Electrical products should not be disposed of with household waste. Please recycle where facilities exist. Check with your local authority or retailer for recycling advice.

TECHNICAL SAFETY INSTRUCTIONS
- The pump requires 4 alkaline batteries (LR20/D – not included) to function.
- Inflation and deflation ports should be kept free of debris during use.
- Product must be stored in a dry location.

NOTE: Not all air valves can be deflated by the pump; some one-way valves require manual deflation.
NOTE: Some items have a special air-tight inner safety valve designed to prevent air loss. We recommend deflating these items by simply unscrewing the valve, instead of using a pump.
NOTE: Drawings are for illustration purposes only. May not reflect actual product. Not to scale.

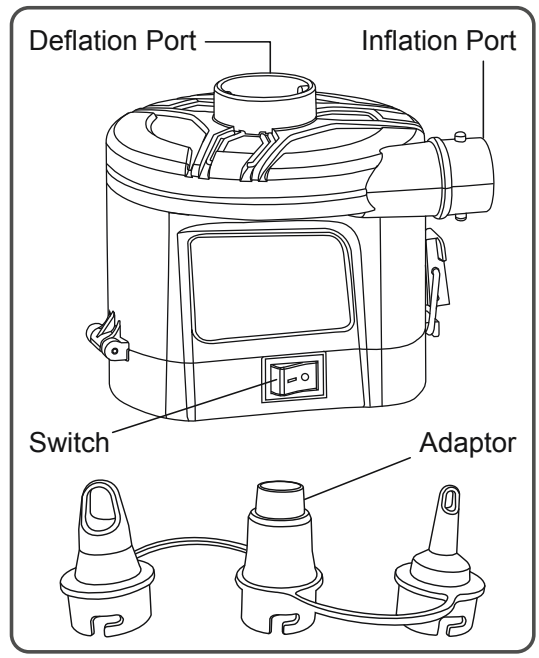

MANUEL DE L'UTILISATEUR
Modèle N° 62254
AVIS : LIRE ATTENTIVEMENT AVANT D'UTILISER L'APPAREIL ET CONSERVER CES INSTRUCTIONS.
ATTENTION : POUR ÉVITER TOUT RISQUE D'ÉLECTROCUTION N'EXPOSEZ NI À LA PLUIE NI À L'EAU.

ATTENTION :

Conservez ces instructions dans un endroit sûr. Si certaines instructions manquent, veuillez les rechercher sur notre site Web, **www.bestwaycorp.com**.

- La durée de fonctionnement du moteur ne doit pas dépasser **5** minutes. L'opérateur doit laisser le moteur refroidir pendant **15** minutes entre chaque utilisation.
- Pour le marché de l'UE : Cet appareil peut être utilisé par des enfants âgés d'au moins 8 ans et par des personnes ayant des capacités physiques, sensorielles ou mentales réduites ou dénuées d'expérience ou de connaissance, s'ils (si elles) sont correctement surveillé(e)s ou si des instructions relatives à l'utilisation de l'appareil en toute sécurité leur ont été données et si les risques encourus ont été appréhendés. Les enfants ne doivent pas jouer avec l'appareil. Le nettoyage et l'entretien par l'usager ne doivent pas être effectués par des enfants sans surveillance.
- Pour les marchés hors UE : Cet appareil n'est pas destiné à être utilisé par des personnes (y compris des enfants) dont les capacités physiques, sensorielles ou mentales sont réduites, ou qui manquent d'expérience et de connaissances, à moins qu'elles n'aient pu bénéficier d'une surveillance ou d'instructions concernant l'utilisation de l'appareil de la part d'une personne responsable de leur sécurité. Les enfants doivent être surveillés afin de s'assurer qu'ils ne jouent pas avec l'appareil.

PRÉCAUTIONS EN CE QUI CONCERNE LES PILES

- Ne mélangez pas les piles neuves et usées.
- Ne mélangez pas différents types de piles. Ne mélangez pas les piles standards alcalines (carbone-zinc) ou rechargeables (nickel-cadmium).
- Vérifiez que les piles sont installées correctement en ce qui concerne la polarité (+ et -).
- Ne court-circuitez pas les piles.
- Ne tentez jamais de recharger les piles non rechargeables car cela peut provoquer des fuites, un incendie ou une explosion.
- Les piles rechargeables doivent être ôtées de ce produit avant de les recharger.
- Ne tentez jamais de démonter ou d'ouvrir des piles car cela peut entraîner des brûlures d'électrolyte.
- Ôtez les piles de l'équipement que vous n'utiliserez pas pendant une période prolongée.
- Les piles usées doivent être enlevées de ce produit.
- Ne jetez pas le produit et ses piles dans le feu. Consultez les réglementations locales pour connaître les instructions correctes d'élimination.
- Les piles ne doivent pas être soumises à une chaleur excessive, comme celle provenant des rayons du soleil, d'un feu ou similaire.
- Gardez les piles hors de portée des enfants.
- N'utilisez que des piles LR20/D (elles ne sont pas fournies avec).





ÉLIMINATION



Les produits électriques ne doivent pas être jetés avec les ordures ménagères. Veuillez jeter le produit dans les installations de collecte dédiées. Consultez la réglementation en vigueur ou votre revendeur pour obtenir des conseils de recyclage.

INSTRUCTIONS TECHNIQUES DE SÉCURITÉ

- La pompe nécessite 4 piles alcalines (LR20/D — non incluses) pour fonctionner.
- Les orifices de gonflage et de dégonflage doivent être libres de tout déchet pendant l'utilisation.
- Le produit doit être stocké dans un endroit sec.

REMARQUE : Toutes les valves pneumatiques ne peuvent pas être dégonflées par la pompe, certaines valves unidirectionnelles doivent être dégonflées manuellement.
REMARQUE : Certains articles sont dotés d'une soupape de sécurité interne étanche à l'air, conçue pour éviter les pertes d'air. Nous recommandons de dégonfler ces articles en dévissant simplement la valve, au lieu d'utiliser une pompe.
REMARQUE : Les dessins ne sont donnés qu'à titre d'illustration. Il peut arriver qu'ils ne reflètent pas le produit réel. Pas à l'échelle.

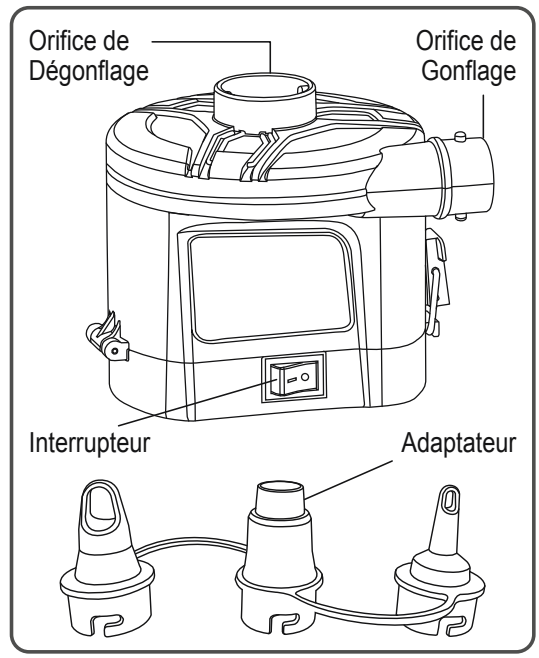

GEBRAUCHSANWEISUNG

Artikel-Nr. 62254

HINWEIS: VOR DER INBETRIEBNAHME SORGFÄLTIG LESEN UND DIESE ANWEISUNGEN AUFBEWAHREN.

ACHTUNG: UM DAS RISIKO EINES ELEKTRISCHEN SCHLAGES ZU VERMEIDEN, HALTEN SIE DAS GERÄT VON FEUCHTIGKEIT FERN.

ACHTUNG:

Bewahren Sie diese Gebrauchsanweisung an einem sicheren Ort auf. Sollte diese verloren gehen oder fehlen, besuchen Sie bitte unsere Website unter **www.bestwaycorp.com**.

- Bitte achten Sie darauf, dass die Motorlaufzeit fünf Minuten nicht überschreitet. Gemäß den Vorgaben ist es empfehlenswert, den Motor zwischen den Einsätzen für **15** Minuten abkühlen zu lassen.
- Für den EU-Markt: Dieses Gerät kann von Kindern ab 8 Jahren und darüber sowie von Personen mit verringerten physischen, sensorischen oder mentalen Fähigkeiten oder Mangel an Erfahrung und Wissen benutzt werden, wenn sie beaufsichtigt oder bezüglich des sicheren Gebrauchs des Gerätes unterwiesen wurden und die daraus resultierenden Gefahren verstehen. Kinder dürfen nicht mit dem Gerät spielen. Reinigung und Benutzer-Wartung dürfen nicht von Kindern ohne Beaufsichtigung durchgeführt werden.
- Für Märkte außerhalb der EU: Dieses Gerät ist nicht für die Verwendung durch Personen (einschließlich Kinder) mit eingeschränkten körperlichen, sensorischen oder geistigen Fähigkeiten oder mangelnder Erfahrung und Kenntnis vorgesehen, es sei denn, sie werden bei der Verwendung des Geräts von einer für ihre Sicherheit verantwortlichen Person beaufsichtigt oder unterwiesen. Kinder sollten beaufsichtigt werden, um sicherzustellen, dass sie nicht mit dem Gerät spielen.

VORSICHTSMASSNAHMEN IM UMGANG MIT BATTERIEN/AKKUS.

- Mischen Sie keine alten und neuen Batterien/Akkus.
- Mischen Sie nicht Batterien/Akkus unterschiedlicher Typen. Mischen Sie niemals normale alkalische Batterien (Carbon-Zink) mit Akkus (Nickel-Cadmium).
- Achten Sie darauf, dass die Batterien/Akkus gemäß der richtigen Polarität (+ und -) eingesetzt werden.
- Schließen Sie die Batterien/Akkus nicht kurz.
- Versuchen Sie nicht, Batterien wieder aufzuladen, die hierfür nicht geeignet sind, da dies zum Auslaufen der Batterie, Feuer oder Explosionen führen könnte.
- Akkus müssen vor dem Aufladen aus dem Produkt entfernt werden.
- Versuchen Sie niemals, Batterien/Akkus auseinanderzubauen oder zu öffnen, weil dies zu Verbrennungen führen kann.
- Entfernen Sie die Batterien/Akkus, wenn das Gerät längere Zeit nicht benutzt wird.
- Leere Batterien/Akkus müssen aus dem Produkt entfernt werden.
- Das Produkt oder seine Batterien/Akkus dürfen nicht verbrannt werden. Informieren Sie sich in der geltenden Gesetzgebung über eine ordnungsgemäße Entsorgung.
- Die Batterien/Akkus dürfen keiner starken Hitze durch Sonnenlicht, Feuer oder Ähnlichem ausgesetzt werden.
- Bewahren Sie Batterien/Akkus außerhalb der Reichweite von Kindern auf.
- Verwenden Sie ausschließlich vier D-Monozellbatterien des Typs LR20 DC 1,5 V (nicht enthalten).

ENTSORGUNG



Dieses Symbol weist darauf hin, dass dieses Produkt gemäß Richtlinie über Elektro- und Elektronik-Altgeräte (2012/19/EU) und nationalen Gesetzen nicht über den Hausmüll entsorgt werden darf. Der unsachgemäße Umgang mit Altgeräten kann aufgrund potentiell gefährlicher Stoffe, die häufig in Elektro-und Elektronik-Altgeräten enthalten sind, negative Auswirkungen auf die Umwelt und die menschliche Gesundheit haben. Verbraucher sind gesetzlich dazu verpflichtet, Elektro- und Elektronikgeräte am Ende ihrer Lebensdauer einer vom unsortierten Siedlungsabfall getrennten Erfassung zuzuführen. Durch die sachgemäße Entsorgung dieses Produkts tragen Sie außerdem zu einer effektiven Nutzung natürlicher Ressourcen bei. Informationen zu Sammelstellen für Altgeräte erhalten Sie bei Ihrer Stadtverwaltung, dem öffentlich-rechtlichen Entsorgungsträger, einer autorisierten Stelle für die Entsorgung von Elektro- und Elektronik-Altgeräten oder Ihrer Müllabfuhr.

Bringen Sie Altgeräte zu dafür vorgesehenen Sammelstellen oder geben Sie es ihrem Händler zurück. Händler von Elektro- und Elektronikgeräten mit einer Verkaufsfläche von mindestens 400 qm sowie Lebensmittelhändler mit einer Verkaufsfläche von mindestens 800 qm, die regelmäßig Elektro- und Elektronikgeräte verkaufen, sind außerdem verpflichtet, Altgeräte beim Kauf eines Neugerätes und Altgeräte mit Abmessungen kleiner als 25 cm auch ohne, dass ein Neugerät gekauft wird, zurückzunehmen.

Entnehmen Sie vor der Entsorgung des Produkts sämtliche Batterien und Akkus sowie alle Lampen, die zerstörungsfrei entnommen werden können. Wir weisen darauf hin, dass Sie für die Löschung personenbezogener Daten auf dem zu entsorgenden Produkt selbst verantwortlich sind.

TECHNISCHE SICHERHEITSHINWEISE

- Für den Betrieb der Pumpe werden vier Alkalibatterien des Typs LR20/D benötigt (nicht im Lieferumfang enthalten sind).
- Achten Sie darauf, dass der Auf- sowie Abpumpanschluss zu jeder Zeit frei sind.
- Die Lagerung des Produkts muss an einem trockenen Ort erfolgen.

BITTE BEACHTEN: Nicht alle Luftventile können mit der Pumpe entleert werden; einige Einwegventile erfordern ein manuelles Ablassen der Luft.

BITTE BEACHTEN: Einige Artikel verfügen über ein spezielles luftdichtes inneres Sicherheitsventil, das Luftverlust verhindern soll. Wir empfehlen, die Luft aus diesen Artikeln durch einfaches Aufschrauben des Ventils abzulassen, anstatt die Pumpe zu verwenden.

BITTE BEACHTEN: Zeichnungen dienen nur zur Veranschaulichung und spiegeln möglicherweise nicht das tatsächliche Produkt wider. Nicht maßstabsgetreu.

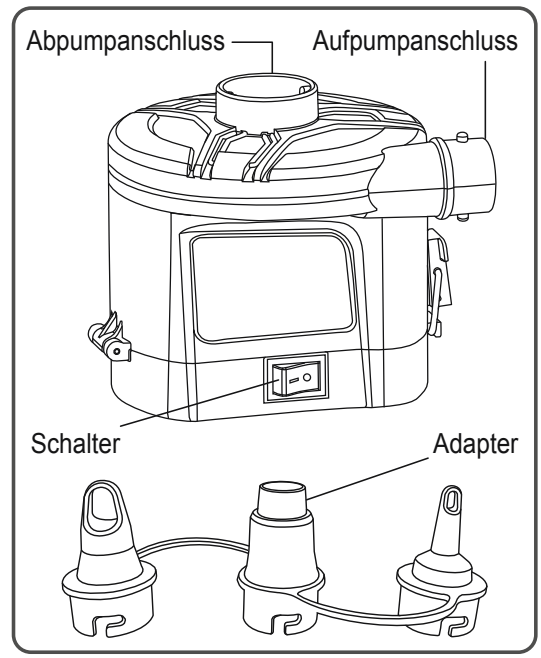

MANUALE D'USO
Modello N. 62254
NOTA: LEGGERE ATTENTAMENTE PRIMA DELL'UTILIZZO E CONSERVARE LE PRESENTI ISTRUZIONI.
PERICOLO: NON ESPORRE ALL'ACQUA O ALLA PIOGGIA ONDE EVITARE IL RISCHIO DI SCOSSE ELETTRICHE.

AVVERTENZA:
Conservare queste istruzioni in luogo sicuro per riferimenti futuri. In caso di smarrimento le istruzioni possono essere reperite anche sul nostro sito web, **www.bestwaycorp.com**.
- Il tempo di funzionamento del motore non deve superare i **5** minuti. L'operatore deve lasciare raffreddare il motore per **15** minuti tra un utilizzo e l'altro.
- Per il mercato UE: Questo dispositivo può essere utilizzato da bambini di età pari o superiore a 8 anni e da persone con ridotte capacità fisiche, sensoriali o mentali o privi di esperienza e conoscenza, a condizione che vengano sorvegliati o istruiti sull'uso dell'apparecchio in modo sicuro e che ne comprendano i pericoli. I bambini non devono giocare con il dispositivo. La pulizia e le operazioni di manutenzione non devono essere effettuate da bambini privi della supervisione di un adulto.
- Per i mercati diversi dall'UE: Questo apparecchio non è destinato all'uso da parte di persone (compresi i bambini) con ridotte capacità fisiche, sensoriali o mentali, o con mancanza di esperienza e conoscenza, a meno che non vengano supervisionate o istruite sull'uso dell'apparecchio da una persona responsabile della loro sicurezza. I bambini devono essere sorvegliati per evitare che giochino con l'apparecchio.

PRECAUZIONI PER L'USO DELLE BATTERIE
- Non utilizzare batterie vecchie insieme a batterie nuove.
- Non utilizzare insieme tipi diversi di batterie. In particolare, si prega di non utilizzare batterie alcaline standard (zinco carbone) insieme a batterie ricaricabili (nichel-cadmio).
- Accertarsi che le batterie siano state inserite rispettando la corretta polarità (+ e –).
- Non cortocircuitare la batteria.
- Non provare MAI a ricaricare le batterie usa e getta, in quanto potrebbero cominciare a trasudare, incendiarsi o esplodere.
- Rimuovere le batterie ricaricabili dal dispositivo prima di ricaricarle.
- Non provare MAI a smontare o aprire le batterie: l'elettrolita presente al loro interno potrebbe causare ustioni.
- Rimuovere le batterie dal prodotto se si prevede che rimarrà inutilizzato per lunghi periodi.
- Rimuovere le batterie scariche dal prodotto.
- Non tentare di smaltire il prodotto e le sue batterie bruciandolo. Per il corretto smaltimento, attenersi scrupolosamente alle normative locali.
- Non esporre le batterie a fonti di calore eccessivo, ad esempio fiamme, raggi solari o simili.
- Tenere le batterie fuori dalla portata dei bambini.
- Adoperare solo batterie LR20/D (non incluse).

SMALTIMENTO



Le apparecchiature elettriche non devono essere smaltite insieme ai rifiuti domestici. Si prega di riciclare laddove esistano strutture adeguate. Per maggiori informazioni in merito, contattare le autorità locali o il proprio rivenditore.

ISTRUZIONI TECNICHE DI SICUREZZA
- La pompa richiede 4 batterie alcaline (LR20/D - non incluse) per il funzionamento.
- Assicurarsi che le bocchette di gonfiaggio e sgonfiaggio siano pulite e libere da ostruzioni.
- Conservare il prodotto in luogo asciutto.

NOTA: non tutte le valvole dell'aria possono essere sgonfiate mediante la pompa; alcune valvole unidirezionali richiedono uno sgonfiaggio manuale.
NOTA: alcuni articoli sono dotati di una speciale valvola di sicurezza interna a tenuta stagna, progettata per evitare perdite d'aria. Si consiglia di non sgonfiare questi articoli utilizzando la pompa, ma semplicemente svitando la valvola.
NOTA: le immagini sono solo a scopo illustrativo e potrebbero non corrispondere all'originale. Non in scala.

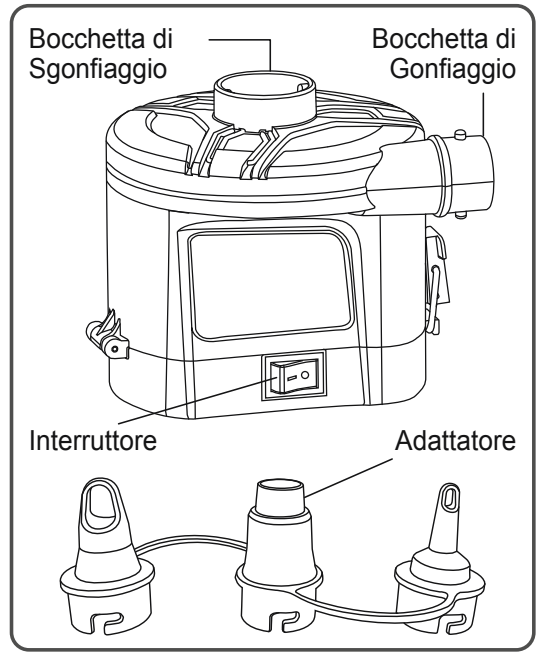

GEBRUIKERSHANDLEIDING
Modelnr. 62254
OPMERKING: LEES AANDACHTIG VOOR GEBRUIK EN BEWAAR DEZE INSTRUCTIES.
LET OP: STEL DE POMP NIET BLOOT AAN WATER OF REGEN OM HET RISICO VAN EEN ELEKTRISCHE SCHOK TE VOORKOMEN.

WAARSCHUWING:
Bewaar deze gebruiksaanwijzingen op een veilige plaats. Als de instructies ontbreken, zoek ze op op de website, **www.bestwaycorp.com**.
- De motor mag niet langer dan **5** minuten werken. De gebruiker moet de motor **15** minuten laten afkoelen tussen het gebruik.
- Voor De EU Markt: Dit apparaat kan gebruikt worden door kinderen van 8 jaar en ouder evenals personen met verminderde fysieke, zintuiglijke of mentale mogelijkheden of gebrek aan ervaring en kennis, indien ze onder toezicht staan of instructies hebben gekregen over het veilige gebruik van het apparaat en de mogelijke gevaren ervan begrijpen. Kinderen mogen niet met het apparaat spelen. Reinigen en gebruiksonderhoud mag niet door kinderen verricht worden zonder supervisie.
- Voor Andere Markten Dan De EU: Dit apparaat is niet bedoeld voor gebruik door personen (met inbegrip van kinderen) met verminderde fysieke, zintuiglijke of mentale vermogens, of gebrek aan ervaring en kennis, tenzij zij toezicht hebben of geïnstrueerd zijn over het gebruik van het apparaat door een persoon die verantwoordelijk is voor hun veiligheid. Er moet toezicht worden gehouden op kinderen, zodat ze niet met het apparaat kunnen spelen.

VOORZORGSMAATREGELEN VOOR BATTERIJEN
- Combineer nooit oude en nieuwe batterijen
- Combineer nooit verschillende types batterijen. Combineer ook nooit alkalinebatterijen (koolstof-zink) met oplaadbare batterijen (nikkel-cadium).
- Verzeker dat de batterijen geïnstalleerd worden met de correcte polariteit (+ en -).
- Sluit de batterij niet kort.
- Probeer nooit niet-oplaadbare batterijen te herladen gezien dit lekkage, brand of explosie kan veroorzaken.
- Oplaadbare batterijen moeten uit het product verwijderd worden vooraleer ze opgeladen worden.
- Probeer nooit om batterijen te demonteren of te openen, omdat dit in brandwonden kan resulteren.
- Verwijder batterijen uit apparaten wanneer deze gedurende een langere periode niet gebruikt zullen worden.
- Lege batterijen moeten uit het product verwijderd worden.
- Gooi het product en de batterijen nooit in vuur. Controleer uw lokale regelgeving voor de juiste wegwerpinstructies.
- Stel de batterijen niet bloot aan een te grote hitte zoals zon, vuur of gelijkaardig.
- Houd batterijen buiten het bereik van kinderen.
- Gebruik enkel LR20/D batterijen (niet inbegrepen).

WEGDOEN



Elektrische producten mogen niet met het huisvuil weggegooid worden. Gelieve te recyclen waar faciliteiten aanwezig zijn. Neem contact op met uw plaatselijke overheid of winkelier voor recycling advies.

TECHNISCHE VEILIGHEIDSINSTRUCTIES
- De pomp heeft 4 alkalinebatterijen (LR20/D – niet inbegrepen) nodig om te werken.
- De opblaas- en aflaatpoorten moeten tijdens het gebruik altijd vrij van vuil gehouden worden.
- Het product moet op een droge plaats opgeborgen worden.

LET OP: Niet alle luchtventielen zijn geschikt om te legen met de pomp; bij sommige eenrichtingsventielen moet de lucht handmatig vrijgelaten worden.
LET OP: Sommige producten hebben een speciaal ingebouwd luchtdicht veiligheidsventiel, ontworpen om luchtlekkage te voorkomen. Wij raden aan deze producten leeg te laten lopen door simpelweg het ventiel los te draaien in plaats van ze leeg te laten lopen met behulp van de pomp.
LET OP: Tekeningen enkel voor illustratiedoeleinden. Mogelijk geen weerspiegeling van het werkelijke product. Niet op schaal.

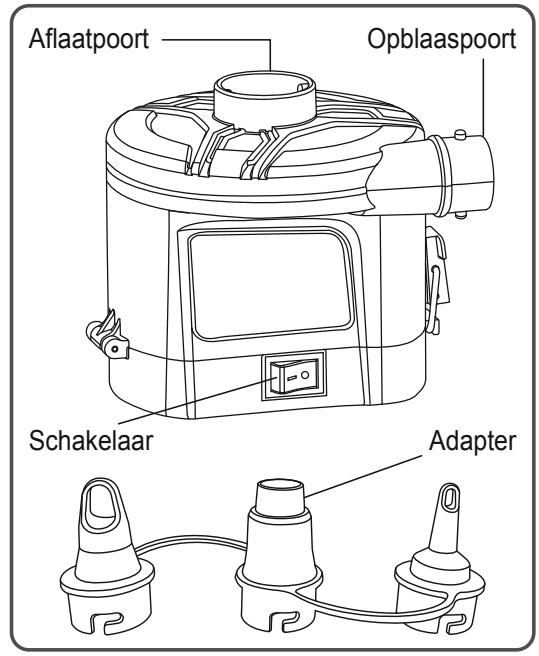

MANUAL DE USUARIO
Modelo N.º 62254
AVISO: LEA DETENIDAMENTE ESTAS INSTRUCCIONES ANTES DE USAR EL APARATO Y GUÁRDELAS PARA FUTURAS CONSULTAS.
PRECAUCIÓN: PARA EVITAR EL RIESGO DE DESCARGA ELÉCTRICA, NO EXPONGA EL PRODUCTO AL AGUA NI A LA LLUVIA.

ADVERTENCIA:

Guarde estas instrucciones en un lugar seguro. Si faltan instrucciones, búsquelas en nuestro sitio web, **www.bestwaycorp.com**.

- El tiempo de funcionamiento del motor no debe exceder los **5** minutos. El operador debe dejar que el motor se enfríe durante **15** minutos entre usos.
- Para el mercado de la UE: este aparato puede ser utilizado por niños a partir de 8 años y por personas con capacidades físicas, sensoriales o mentales reducidas o con falta de experiencia y conocimientos, siempre que hayan recibido supervisión o instrucciones sobre el uso seguro del aparato y comprendan los riesgos que conlleva. Los niños no deben jugar con el aparato. La limpieza y el mantenimiento por parte del usuario no deben ser realizados por niños sin supervisión.
- Para mercados distintos de la UE: este aparato no está destinado a ser utilizado por personas (incluidos niños) con capacidades físicas, sensoriales o mentales reducidas, o con falta de experiencia y conocimientos, a menos que hayan recibido supervisión o instrucciones sobre el uso del aparato por parte de una persona responsable de su seguridad. Se debe supervisar a los niños para asegurarse de que no jueguen con el aparato.

PRECAUCIONES CON LA BATERÍA

- No mezcle pilas nuevas y usadas.
- No mezcle diferentes tipos de pilas. No mezcle pilas alcalinas, convencionales (carbono-zinc) o recargables (níquel-cadmio).
- Compruebe que las pilas estén bien instaladas, respetando la polaridad (+ y -).
- No cortocircuite la pila.
- No intente recargar pilas no recargables, ya que hacerlo podría provocar fugas, incendios o explosiones.
- Las pilas recargables deben retirarse del producto antes de cargarlas.
- No intente nunca desmotar o abrir las pilas, ya que el electrolito podría provocar quemaduras.
- Retire las pilas del equipo cuando no se vaya a utilizar durante un largo periodo de tiempo.
- Las pilas agotadas deben retirarse del producto.
- No tire el producto ni las pilas al fuego. Para actuar de manera adecuada, infórmese sobre las normativas locales de reciclaje.
- Las pilas no deben exponerse a una fuente de calor extrema como el sol, el fuego o similares.
- Mantenga las pilas fuera del alcance de los niños.
- Utilice solamente pilas LR20/D (no incluidas).

ELIMINACIÓN



Los productos eléctricos no deben desecharse junto con los residuos domésticos. Recíclelos en los puntos habilitados para ello. Consulte con las autoridades locales o con su distribuidor para obtener asesoramiento sobre el reciclaje.

INSTRUCCIONES TÉCNICAS DE SEGURIDAD

- La bomba necesita 4 pilas alcalinas (LR20/D, no incluidas) para funcionar.
- Los puertos de hinchado y deshinchado deben mantenerse libres de residuos durante su uso.
- El producto tiene que almacenarse en un lugar seco.

NOTA: no todas las válvulas de aire se pueden desinflar con la bomba; algunas válvulas unidireccionales requieren desinflado manual.
NOTA: algunos artículos tienen una válvula de seguridad interna hermética especial diseñada para evitar la pérdida de aire. Recomendamos desinflar estos artículos simplemente desenroscando la válvula, en lugar de utilizar una bomba.
NOTA: las imágenes se ofrecen únicamente a título ilustrativo. Pueden no reflejar el producto real. No están a escala.

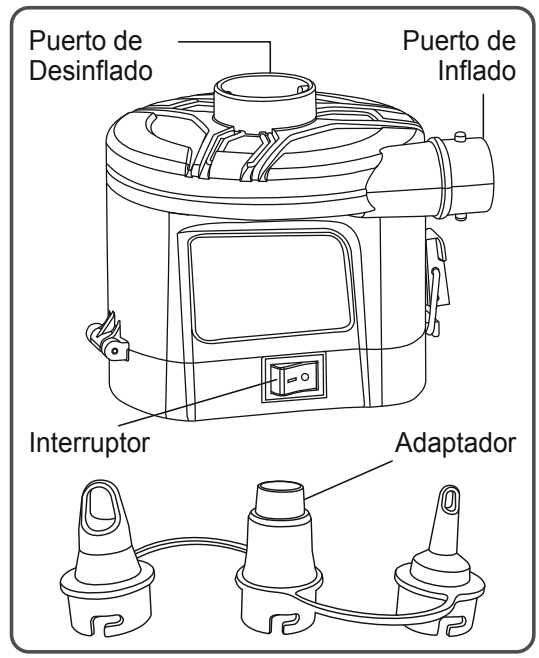

BRUGERVEJLEDNING
Model Nr. 62254
BEMÆRK: LÆS OMHYGGELIGT, INDEN DU TAGE PUMPE I BRUG, OG OPBEVAR DISSE INSTRUKTIONER.
FORSIGTIG: FOR AT UNDGÅ RISIKO FOR ELEKTRISK STØD MÅ APPARATET IKKE UDSÆTTES FOR VAND ELLER REGN.

ADVARSEL:

Opbevar disse instruktioner på et sikkert sted. Hvis instruktionerne mangler, kan du finde dem på vores hjemmeside, **www.bestwaycorp.com**.

- Motorens driftstid bør ikke overstige **5** minutter. Operatøren bør lade motoren køle af i **15** minutter mellem brug.
- For EU-markedet: Dette apparat kan bruges af børn fra 8 år og opefter og personer med nedsatte fysiske, sensoriske eller mentale evner eller manglende erfaring og viden, hvis de er blevet instrueret i eller overvåget med hensyn til sikker brug af apparatet og forstår de risici, der er forbundet hermed. Børn må ikke lege med apparatet. Rengøring og vedligeholdelse må ikke udføres af børn uden opsyn.
- For markeder uden for EU: Dette apparat er ikke beregnet til brug af personer (herunder børn) med nedsatte fysiske, sensoriske eller mentale evner eller manglende erfaring og viden, medmindre de er under opsyn eller har modtaget instruktioner om brugen af apparatet af en person, der er ansvarlig for deres sikkerhed. Børn skal holdes under opsyn for at sikre, at de ikke leger med apparatet.

FORHOLDSREGLER FOR BATTERIET

- Bland ikke gamle og nye batterier.
- Bland ikke forskellige typer batterier.Sammenbland ikke alkaliske standard (kul-zink) eller genopladelige (nikkel-kadmium)-batterier.
- Kontroller, at batterierne isættes, så polerne vender rigtigt (+ og -).
- Batteriet må ikke kortsluttes.
- Forsøg aldrig at genoplade primære batterier, da det kan forårsage lækager, brand eller eksplosionsfare.
- Genopladelige batterier skal fjernes fra dette produkt, før opladning.
- Forsøg aldrig at adskille eller åbne batterier, da dette kan medføre forbrændinger fra elektrolytten.
- Fjern batterierne fra udstyr, der ikke skal bruges i længere tid.
- Opbrugte batterier skal fjernes fra dette produkt.
- Bortskaf ikke produktet og dets batterier ved at brænde det. Følg anvisningerne til bortskaffelse i henhold til den lokale lovgivning.
- Batterierne må ikke udsættes for høj varme fra f.eks. sollys, ild eller lignende.
- Hold batterier uden for børns rækkevidde.
- Anvend kun LR20/D batterier (medfølger ikke).

BORTSKAFFELSE



Produkter med indbygget elektronik må ikke bortskaffes med husholdningsaffaldet. De skal indleveres til en genbrugsstation, hvor det er muligt. Kontakt de lokale myndigheder eller forhandleren om råd om genbrug.

TEKNISKE SIKKERHEDSINSTRUKSER

- Pumpen kræver 4 alkaliske batterier (LR20/D – medfølger ikke) for at fungere.
- Oppustnings- og tømningsporte skal holdes fri for snavs under brug.
- Produktet skal opbevares på et tørt område.

BEMÆRK: Ikke alle luftventiler kan tømmes med pumpen; nogle envejsventiler skal tømmes manuelt.
BEMÆRK: Nogle produkter har en speciel lufttæt indvendig sikkerhedsventil, der er designet til at forhindre lufttab. Vi anbefaler, at du tømmer disse produkter for luft ved blot at skrue ventilen af i stedet for at bruge en pumpe.
BEMÆRK: Tegningerne er udelukkende til illustrationsbrug. De gengiver måske ikke det aktuelle produkt. Illustrationen er ikke målfast.

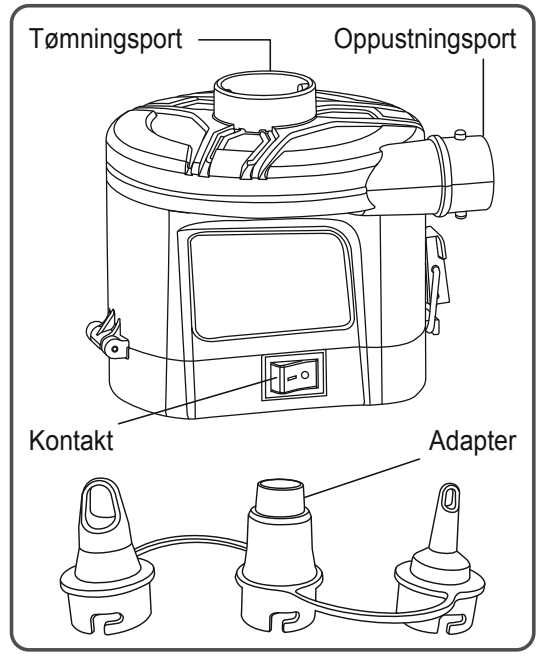

MANUAL DO PROPRIETÁRIO
Modelo N.º 62254
AVISO: LEIA ATENTAMENTE ANTES DE UTILIZAR E GUARDE ESTAS INSTRUÇÕES.
ATENÇÃO: PARA EVITAR O RISCO DE CHOQUE ELÉTRICO, NÃO EXPONHA O APARELHO À ÁGUA OU À CHUVA.

ATENÇÃO:

Guarde estas instruções num local seguro. Se não houver instruções, procure-as no nosso website, **www.bestwaycorp.com**.

- O tempo de funcionamento do motor não deve exceder **5** minutos. O operador deve deixar o motor arrefecer durante **15** minutos entre utilizações.
- Para o mercado da UE: Este aparelho pode ser utilizado por crianças com idade igual ou superior a 8 anos e por pessoas com capacidades físicas, sensoriais ou mentais reduzidas ou com falta de experiência e conhecimento, desde que tenham recebido supervisão ou instruções sobre a utilização segura do aparelho e compreendam os riscos envolvidos. As crianças não devem brincar com o aparelho. A limpeza e a manutenção não devem ser realizadas por crianças sem supervisão.
- Para mercados fora da UE: Este aparelho não se destina a ser utilizado por pessoas (incluindo crianças) com capacidades físicas, sensoriais ou mentais reduzidas, ou com falta de experiência e conhecimento, a menos que tenham recebido supervisão ou instruções relativas à utilização do aparelho por parte de uma pessoa responsável pela sua segurança. As crianças devem ser supervisionadas para garantir que não brincam com o aparelho.

PRECAUÇÃO COM AS PILHAS

- Não misture pilhas velhas com pilhas novas.
- Não misture os diferentes tipos de pilhas. Não misture pilhas alcalinas, normais (Carbono - Zinco) ou recarregáveis (Níquel - Cádmio).
- Certifique-se de que as pilhas estão corretamente instaladas quanto à sua polaridade (+ e -).
- Não provoque curto-circuito na pilha.
- Nunca tente recarregar as pilhas primárias, pois isso pode provocar fugas, incêndios ou explosões.
- As pilhas recarregáveis devem ser removidas deste produto antes de serem carregadas.
- Nunca tente desmontar ou abrir as pilhas, pois isso pode provocar queimaduras provocadas pelo eletrólito.
- Retire as pilhas do equipamento que não vai ser utilizado durante um longo período de tempo.
- As pilhas gastas devem ser retiradas deste produto.
- Não deite o produto e as pilhas no fogo. Consulte os regulamentos locais para obter instruções de eliminação adequadas.
- As pilhas não devem ser expostas a calor excessivo como a luz solar, fogo ou similares.
- Mantenha as pilhas fora do alcance das crianças.
- Utilize apenas baterias LR20/D (não incluídas).

ELIMINAÇÃO



Os produtos elétricos não devem ser eliminados juntamente com o lixo doméstico. Recicle onde existirem instalações para o efeito. Consulte as autoridades locais ou o retalhista para obter conselhos sobre reciclagem.

INSTRUÇÕES TÉCNICAS DE SEGURANÇA

- O funcionamento da bomba requer 4 pilhas alcalinas (LR20/D – não incluídas).
- As portas de enchimento e esvaziamento devem ser mantidas livres de detritos durante a utilização.
- O produto deve ser armazenado em lugar seco.

NOTA: Nem todas as válvulas de ar podem ser esvaziadas pela bomba; algumas válvulas unidirecionais requerem esvaziamento manual.
NOTA: Alguns artigos têm uma válvula de segurança interna hermética especial, concebida para evitar a perda de ar. Para esvaziar esses artigos, recomendamos simplesmente desaparafusar a válvula, em vez de usar uma bomba.
NOTA: Os desenhos são apenas para fins ilustrativos. Podem não refletir o produto real. Não estão à escala.

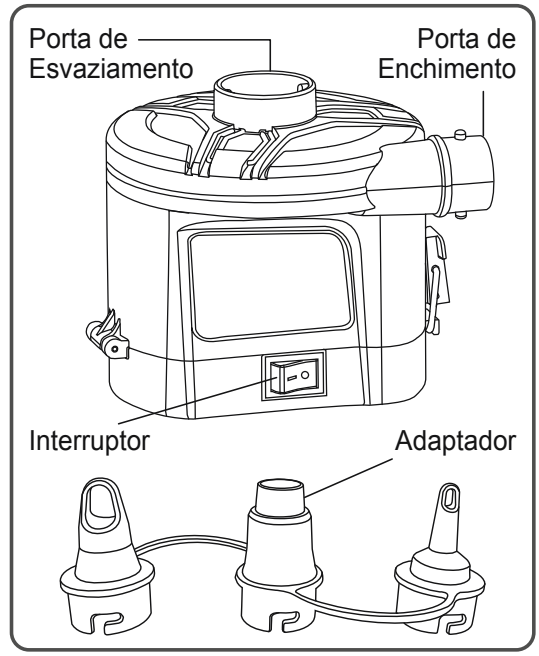

ΕΓΧΕΙΡΙΔΙΟ ΟΔΗΓΙΩΝ ΤΟΥ ΙΔΙΟΚΤΗΤΗ
ΜΟΝΤΕΛΟ ΑΡΙΘ. 62254
ΣΗΜΕΙΩΣΗ: ΔΙΑΒΑΣΤΕ ΠΡΟΣΕΚΤΙΚΑ ΠΡΙΝ ΤΗ ΛΕΙΤΟΥΡΓΙΑ ΚΑΙ ΦΥΛΑΞΤΕ ΑΥΤΕΣ ΤΙΣ ΟΔΗΓΙΕΣ.
ΠΡΟΣΟΧΗ: ΓΙΑ ΤΗΝ ΑΠΟΦΥΓΗ ΚΙΝΔΥΝΟΥ ΗΛΕΚΤΡΟΠΛΗΞΙΑΣ, ΜΗΝ ΤΟ ΕΚΘΕΤΕΤΕ ΣΕ ΝΕΡΟ Ή ΒΡΟΧΗ.

ΠΡΟΕΙΔΟΠΟΙΗΣΗ:
ΦΥΛΑΞΤΕ ΑΥΤΕΣ ΤΙΣ ΟΔΗΓΙΕΣ ΣΕ ΑΣΦΑΛΕΣ ΜΕΡΟΣ. ΕΑΝ ΟΙ ΟΔΗΓΙΕΣ ΕΧΟΥΝ ΧΑΘΕΙ ΑΝΑΖΗΤΗΣΤΕ ΤΙΣ ΣΤΟΝ ΙΣΤΟΤΟΠΟ ΜΑΣ, **www.bestwaycorp.com**.
- Ο ΧΡΟΝΟΣ ΛΕΙΤΟΥΡΓΙΑΣ ΤΟΥ ΚΙΝΗΤΗΡΑ ΔΕΝ ΠΡΕΠΕΙ ΝΑ ΥΠΕΡΒΑΙΝΕΙ ΤΑ **5** ΛΕΠΤΑ. Ο ΧΕΙΡΙΣΤΗΣ ΘΑ ΠΡΕΠΕΙ ΝΑ ΕΠΙΤΡΕΠΕΙ ΣΤΟΝ ΚΙΝΗΤΗΡΑ ΝΑ ΚΡΥΩΝΕΙ ΓΙΑ **15** ΛΕΠΤΑ ΜΕΤΑΞΥ ΤΩΝ ΧΡΗΣΕΩΝ.
- ΓΙΑ ΤΗΝ ΑΓΟΡΑ ΤΗΣ ΕΕ: Η ΣΥΣΚΕΥΗ ΜΠΟΡΕΙ ΝΑ ΧΡΗΣΙΜΟΠΟΙΗΘΕΙ ΑΠΟ ΠΑΙΔΙΑ ΗΛΙΚΙΑΣ 8 ΕΤΩΝ ΚΑΙ ΑΝΩ ΚΑΙ ΑΠΟ ΑΤΟΜΑ ΜΕ ΜΕΙΩΜΕΝΕΣ ΣΩΜΑΤΙΚΕΣ, ΑΙΣΘΗΤΗΡΙΑΚΕΣ Ή ΝΟΗΤΙΚΕΣ ΔΥΝΑΤΟΤΗΤΕΣ Ή ΠΟΥ ΔΕΝ ΔΙΑΘΕΤΟΥΝ ΕΜΠΕΙΡΙΑ ΚΑΙ ΓΝΩΣΗ, ΥΠΟ ΕΠΙΒΛΕΨΗ Ή ΕΦΟΣΟΝ ΤΟΥΣ ΠΑΡΑΣΧΕΘΟΥΝ ΟΙ ΣΧΕΤΙΚΕΣ ΟΔΗΓΙΕΣ ΓΙΑ ΤΗ ΧΡΗΣΗ ΤΗΣ ΣΥΣΚΕΥΗΣ ΜΕ ΑΣΦΑΛΗ ΤΡΟΠΟ ΚΑΙ ΕΧΟΥΝ ΚΑΤΑΝΟΗΣΕΙ ΤΟΥΣ ΚΙΝΔΥΝΟΥΣ ΠΟΥ ΔΗΜΙΟΥΡΓΟΥΝΤΑΙ. ΤΑ ΠΑΙΔΙΑ ΔΕΝ ΠΡΕΠΕΙ ΝΑ ΠΑΙΖΟΥΝ ΜΕ ΤΗ ΣΥΣΚΕΥΗ. Ο ΚΑΘΑΡΙΣΜΟΣ ΚΑΙ Η ΣΥΝΤΗΡΗΣΗ ΔΕΝ ΠΡΕΠΕΙ ΝΑ ΠΡΑΓΜΑΤΟΠΟΙΕΙΤΑΙ ΑΠΟ ΠΑΙΔΙΑ ΧΩΡΙΣ ΕΠΙΤΗΡΗΣΗ.
- ΓΙΑ ΑΓΟΡΕΣ ΕΚΤΟΣ ΤΗΣ ΕΕ: Η ΣΥΣΚΕΥΗ ΑΥΤΗ ΔΕΝ ΠΡΟΟΡΙΖΕΤΑΙ ΓΙΑ ΧΡΗΣΗ ΑΠΟ ΑΤΟΜΑ (ΣΥΜΠΕΡΙΛΑΜΒΑΝΟΜΕΝΩΝ ΚΑΙ ΠΑΙΔΙΩΝ) ΜΕ ΜΕΙΩΜΕΝΕΣ ΣΩΜΑΤΙΚΕΣ, ΑΙΣΘΗΤΗΡΙΑΚΕΣ Ή ΝΟΗΤΙΚΕΣ ΙΚΑΝΟΤΗΤΕΣ Ή ΕΛΛΕΙΨΗ ΕΜΠΕΙΡΙΑΣ ΚΑΙ ΓΝΩΣΗΣ, ΕΚΤΟΣ ΕΑΝ ΒΡΙΣΚΟΝΤΑΙ ΥΠΟ ΕΠΙΤΗΡΗΣΗ Ή ΤΟΥΣ ΕΧΕΙ ΠΑΡΑΣΧΕΘΕΙ ΚΑΘΟΔΗΓΗΣΗ ΣΧΕΤΙΚΑ ΜΕ ΤΗ ΧΡΗΣΗ ΤΗΣ ΣΥΣΚΕΥΗΣ ΑΠΟ ΑΤΟΜΟ ΥΠΕΥΘΥΝΟ ΓΙΑ ΤΗΝ ΑΣΦΑΛΕΙΑ ΤΟΥΣ. ΤΑ ΠΑΙΔΙΑ ΘΑ ΠΡΕΠΕΙ ΝΑ ΕΠΙΤΗΡΟΥΝΤΑΙ ΩΣΤΕ ΝΑ ΔΙΑΑΣΦΑΛΙΣΤΕΙ ΟΤΙ ΔΕΝ ΠΑΙΖΟΥΝ ΜΕ ΑΥΤΗΝ ΤΗ ΣΥΣΚΕΥΗ.

ΠΡΟΦΥΛΑΞΕΙΣ ΓΙΑ ΤΙΣ ΜΠΑΤΑΡΙΕΣ
- ΜΗ ΧΡΗΣΙΜΟΠΟΙΕΙΤΕ ΜΑΖΙ ΠΑΛΙΕΣ ΚΑΙ ΚΑΙΝΟΥΡΓΙΕΣ ΜΠΑΤΑΡΙΕΣ.
- ΜΗ ΧΡΗΣΙΜΟΠΟΙΕΙΤΕ ΜΑΖΙ ΜΠΑΤΑΡΙΕΣ ΔΙΑΦΟΡΕΤΙΚΩΝ ΤΥΠΩΝ.ΜΗΝ ΑΝΑΜΙΓΝΥΕΤΕΑΛΚΑΛΙΚΕΣ, ΣΤΑΝΤΑΡ (ΑΝΘΡΑΚΑ−ΨΕΥΔΑΡΓΥΡΟΥ) ΕΠΑΝΑΦΟΡΤΙΖΟΜΕΝΕΣ (ΝΙΚΕΛΙΟΥ−ΚΑΔΜΙΟΥ) ΜΠΑΤΑΡΙΕΣ.
- ΒΕΒΑΙΩΘΕΙΤΕ ΟΤΙ ΟΙ ΜΠΑΤΑΡΙΕΣ ΤΟΠΟΘΕΤΟΥΝΤΑΙ ΣΩΣΤΑ ΣΕ ΣΧΕΣΗ ΜΕ ΤΗΝ ΠΟΛΙΚΟΤΗΤΑ (+ ΚΑΙ −).
- ΜΗΝ ΒΡΑΧΥΚΥΚΛΩΝΕΤΕ ΤΗΝ ΜΠΑΤΑΡΙΑ.
- ΠΟΤΕ ΜΗΝ ΕΠΙΧΕΙΡΗΣΕΤΕ ΝΑ ΕΠΑΝΑΦΟΡΤΙΣΕΤΕ ΑΠΛΕΣ ΜΠΑΤΑΡΙΕΣ ΔΙΟΤΙ ΑΥΤΟ ΜΠΟΡΕΙ ΝΑ ΠΡΟΚΑΛΕΣΕΙ ΔΙΑΡΡΟΗ, ΦΩΤΙΑ ¬ ΕΚΡΗΞΗ.
- ΟΙ ΕΠΑΝΑΦΟΡΤΙΖΟΜΕΝΕΣ ΜΠΑΤΑΡΙΕΣ ΠΡΕΠΕΙ ΝΑ ΑΦΑΙΡΕΘΟΥΝ ΑΠΟ ΑΥΤΟ ΤΟ ΠΡΟ ΟΝ ΠΡΙΝ ΦΟΡΤΙΣΤΟΥΝ.
- ΠΟΤΕ ΜΗΝ ΕΠΙΧΕΙΡΗΣΕΤΕ ΝΑ ΑΠΟΣΥΝΑΡΜΟΛΟΓΗΣΕΤΕ ¬ ΝΑ ΑΝΟΙΞΕΤΕ ΜΠΑΤΑΡΙΕΣ ΔΙΟΤΙ ΑΥΤΟ ΜΠΟΡΕΙ ΝΑ ΠΡΟΚΑΛΕΣΕΙ ΕΓΚΑΥΜΑΤΑ ΑΠΟ ΗΛΕΚΤΡΟΛΥΤΗ.
- ΑΦΑΙΡΕΣΤΕ ΤΙΣ ΜΠΑΤΑΡΙΕΣ ΑΠΟ ΤΟΝ ΕΞΟΠΛΙΣΜΟ ΕΑΝ ΔΕΝ ΠΡΟΚΕΙΤΑΙ ΝΑ ΧΡΗΣΙΜΟΠΟΙΗΘΕΙ ΓΙΑ ΠΑΡΑΤΕΤΑΜΕΝΟ ΧΡΟΝΙΚΟ ΔΙΑΣΤΗΜΑ.
- ΟΙ ΕΞΑΝΤΛΗΜΕΝΕΣΜΠΑΤΑΡΙΕΣΠΡΕΠΕΙ ΝΑΑΦΑΙΡΟΥΝΤΑΙ ΑΠΟΑΥΤΟ ΤΟΠΡΟ ΟΝ.
- ΜΗΝ ΑΠΟΡΡΙΠΤΕΤΕ ΤΟ ΠΡΟ ΟΝ ΚΑΙ ΤΙΣ ΜΠΑΤΑΡΙΕΣ ΣΕ ΦΩΤΙΑ. ΕΛΕΓΞΤΕ ΤΟΥΣ ΤΟΠΙΚΟΥΣ ΚΑΝΟΝΙΣΜΟΥΣ ΓΙΑ ΟΔΗΓΙΕΣ ΣΩΣΤΗΣ ΑΠΟΡΡΙΨΗΣ.
- ΟΙ ΜΠΑΤΑΡΙΕΣ ΔΕΝ ΠΡΕΠΕΙ ΝΑ ΕΚΤΙΘΕΝΤΑΙ ΣΕ ΥΠΕΡΒΟΛΙΚΗ ΘΕΡΜΟΤΗΤΑ ΟΠΩΣ ΗΛΙΑΚΗ ΑΚΤΙΝΟΒΟΛΙΑ, ΦΩΤΙΑ ¬ ΠΑΡΟΜΟΙΟ.
- ΚΡΑΤΗΣΤΕ ΤΙΣ ΜΠΑΤΑΡΙΕΣ ΜΑΚΡΙΑ ΑΠΟ ΠΑΙΔΙΑ.
- ΧΡΗΣΙΜΟΠΟΙΗΣΤΕ ΜΟΝΟ ΜΠΑΤΑΡΙΕΣ ΛΡ20/Δ (ΔΕΝ ΠΕΡΙΛΑΜΒΑΝΟΝΤΑΙ).

ΑΠΟΡΡΙΨΗ



ΤΑ ΗΛΕΚΤΡΙΚΑ ΠΡΟΪΟΝΤΑ ΔΕΝ ΠΡΕΠΕΙ ΝΑ ΑΠΟΡΡΙΠΤΟΝΤΑΙ ΜΑΖΙ ΜΕ ΤΑ ΟΙΚΙΑΚΑ ΑΠΟΡΡΙΜΑΤΑ. ΠΑΡΑΚΑΛΟΥΜΕ ΑΝΑΚΥΚΛΩΣΤΕ ΟΠΟΥ ΥΠΑΡΧΟΥΝ ΟΙ ΣΧΕΤΙΚΕΣ ΕΓΚΑΤΑΣΤΑΣΕΙΣ. ΕΠΙΚΟΙΝΩΝΗΣΤΕ ΜΕ ΤΙΣ ΑΡΜΟΔΙΕΣ ΤΟΠΙΚΕΣ ΑΡΧΕΣ Ή ΤΟΝ ΠΩΛΗΤΗ ΣΑΣ ΓΙΑ ΟΔΗΓΙΕΣ ΚΑΙ ΣΥΜΒΟΥΛΕΣ ΑΝΑΚΥΚΛΩΣΗΣ.

ΤΕΧΝΙΚΕΣ ΟΔΗΓΙΕΣ ΑΣΦΑΛΕΙΑΣ
- Η ΑΝΤΛΙΑ ΧΡΕΙΑΖΕΤΑΙ 4 ΑΛΚΑΛΙΚΕΣ ΜΠΑΤΑΡΙΕΣ (LR20/D - ΔΕΝ ΠΕΡΙΛΑΜΒΑΝΟΝΤΑΙ) ΓΙΑ ΝΑ ΛΕΙΤΟΥΡΓΗΣΕΙ.
- ΟΙ ΘΥΡΕΣ ΦΟΥΣΚΩΜΑΤΟΣ ΚΑΙ ΞΕΦΟΥΣΚΩΜΑΤΟΣ ΘΑ ΠΡΕΠΕΙ ΝΑ ΜΕΝΟΥΝ ΕΛΕΥΘΕΡΕΣ ΑΠΟ ΡΥΠΟΥΣ ΚΑΤΑ ΤΗ ΧΡΗΣΗ.
- ΤΟ ΠΡΟΪΟΝ ΘΑ ΠΡΕΠΕΙ ΝΑ ΦΥΛΑΣΣΕΤΑΙ ΣΕ ΣΤΕΓΝΟ ΜΕΡΟΣ.

ΣΗΜΕΙΩΣΗ: ΤΟ ΞΕΦΟΥΣΚΩΜΑ ΜΕ ΤΗΝ ΑΝΤΛΙΑ ΔΕΝ ΕΙΝΑΙ ΔΥΝΑΤΟ ΜΕ ΟΛΕΣ ΤΙΣ ΒΑΛΒΙΔΕΣ ΑΕΡΟΣ. ΟΡΙΣΜΕΝΕΣ ΜΟΝΔΡΟΜΕΣ ΒΑΛΒΙΔΕΣ ΑΠΑΙΤΟΥΝ ΧΕΙΡΟΚΙΝΗΤΟ ΞΕΦΟΥΣΚΩΜΑ.

ΣΗΜΕΙΩΣΗ: ΟΡΙΣΜΕΝΑ ΠΡΟΪΟΝΤΑ ΔΙΑΘΕΤΟΥΝ ΜΙΑ ΕΙΔΙΚΗ ΑΕΡΟΣΤΕΓΗ ΕΣΩΤΕΡΙΚΗ ΒΑΛΒΙΔΑ ΑΣΦΑΛΕΙΑΣ ΣΧΕΔΙΑΣΜΕΝΗ ΓΙΑ ΤΗΝ ΑΠΟΤΡΟΠΗ ΑΠΩΛΕΙΑΣ ΑΕΡΑ. ΣΥΝΙΣΤΟΥΜΕ ΝΑ ΞΕΦΟΥΣΚΩΝΕΤΕ ΑΥΤΑ ΤΑ ΠΡΟΪΟΝΤΑ ΑΠΛΩΣ ΞΕΒΙΔΩΝΟΝΤΑΣ ΤΗ ΒΑΛΒΙΔΑ, ΑΝΤΙ ΝΑ ΧΡΗΣΙΜΟΠΟΙΕΙΤΕ ΑΝΤΛΙΑ.

ΣΗΜΕΙΩΣΗ: ΤΑ ΣΧΕΔΙΑ ΕΙΝΑΙ ΜΟΝΟ ΓΙΑ ΛΟΓΟΥΣ ΑΠΕΙΚΟΝΙΣΗΣ. ΜΠΟΡΕΙ ΝΑ ΜΗΝ ΑΝΤΑΠΟΚΡΙΝΟΝΤΑΙ ΣΤΟ ΠΡΑΓΜΑΤΙΚΟ ΠΡΟΪΟΝ. ΔΕΝ ΕΙΝΑΙ ΥΠΟ ΚΛΙΜΑΚΑ.

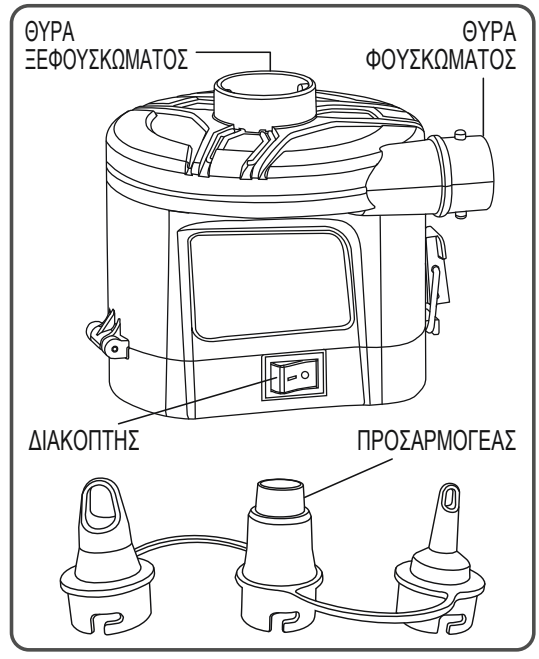

РУКОВОДСТВО ПОЛЬЗОВАТЕЛЯ
Модель №62254
ПРИМЕЧАНИЕ. ПЕРЕД НАЧАЛОМ ЭКСПЛУАТАЦИИ ВНИМАТЕЛЬНО ПРОЧТИТЕ ИНСТРУКЦИЮ И СОХРАНИТЕ ЕЕ.
ВНИМАНИЕ! ВО ИЗБЕЖАНИЕ ОПАСНОСТИ ПОРАЖЕНИЯ ЭЛЕКТРИЧЕСКИМ ТОКОМ НЕ ПОДВЕРГАЙТЕ ИЗДЕЛИЕ ВОЗДЕЙСТВИЮ ВОДЫ ИЛИ ДОЖДЯ.

ВНИМАНИЕ:

Храните эти инструкции в безопасном месте. Если инструкции отсутствуют, найдите их на нашем веб-сайте, **www.bestwaycorp.com**.

- Время работы электродвигателя не должно превышать **5** минут. Оператор должен дать двигателю время для охлаждения в течение **15** минут между включениями.
- Для рынка ЕС: Данное изделие может использоваться детьми в возрасте 8 лет и старше, а также лицами с ограниченными физическими, сенсорными и умственными возможностями либо лицами без соответствующих навыков и опыта только в том случае, если они находятся под присмотром или проинструктированы на предмет безопасного использования изделия и осознают связанные с этим опасности. Детям запрещается играть с изделием. Чистку и пользовательское обслуживание запрещено выполнять детям без присмотра.
- Для рынков вне ЕС: Данное изделие не предназначено для использования лицами (в том числе детьми) с ограниченными физическими, сенсорными и умственными возможностями, а также лицами без соответствующего опыта и знаний, если они не находятся под присмотром или не проинструктированы о порядке пользования изделием лицом, ответственным за их безопасность. Следует наблюдать за детьми, чтобы они не играли с изделием.

ПРАВИЛА ОБРАЩЕНИЯ С БАТАРЕЙКАМИ

- Не вставляйте в устройство одновременно новые и старые батарейки.
- Не вставляйте в устройство одновременно батарейки разных типов. Не вставляйте в устройство одновременно щелочные, стандартные (углецинковые) батарейки и аккумуляторные (никель-кадмиевые) элементы питания.
- Устанавливайте батарейки с учетом правильной полярности (+ и -).
- Никогда не замыкайте батарейки накоротко.
- Ни в коем случае не пытайтесь зарядить батарейки, поскольку это может привести к их протечке, возгоранию или взрыву.
- Перед зарядкой аккумуляторных элементов питания они должны быть извлечены из изделия.
- Ни в коем случае не пытайтесь разобрать или вскрыть батарейки, поскольку это может привести к химическим ожогам электролитом.
- Вынимайте батарейки из оборудования, которое не планируется использовать в течение длительного времени.
- Разрядившиеся батарейки следует извлечь из изделия.
- Не утилизируйте ни изделие, ни батарейки методом сжигания.Ознакомьтесь с местными законами и нормативами для обеспечения экологически безопасной утилизации.
- Батарейки не должны подвергаться воздействию чрезмерного тепла, как-то солнечный свет, огонь и т. д.
- Храните батарейки в недоступном для детей месте.
- Используйте только батарейки типа D (LR20) (не входят в комплект поставки).

УТИЛИЗАЦИЯ



Электротехнические изделия запрещается утилизировать с бытовым мусором. Утилизацию следует осуществлять на предприятиях по переработке отходов. Для получения дополнительной информации о переработке обратитесь к местным властям или к продавцу изделия.

ИНСТРУКЦИИ ПО ТЕХНИКЕ БЕЗОПАСНОСТИ

- Для работы насоса требуются 4 щелочные батарейки (LR20/D – в комплект не входят).
- Патрубки для надувания и сдувания во время использования должны быть свободны от мусора.
- Изделие должно храниться в сухом помещении.

ПРИМЕЧАНИЕ. Не через все клапаны можно выпустить воздух с помощью насоса; из некоторых обратных клапанов может потребоваться выпускать воздух вручную.
ПРИМЕЧАНИЕ. Некоторые изделия имеют специальный герметичный внутренний предохранительный клапан, предназначенный для предотвращения утечки воздуха. Для сдувания таких изделий мы рекомендуем просто выкручивать этот клапан вместо того, чтобы использовать насос.
ПРИМЕЧАНИЕ: Схемы предназначены исключительно для целей иллюстрации. Они могут не отображать конкретное изделие. Схемы не отображают действительный масштаб.

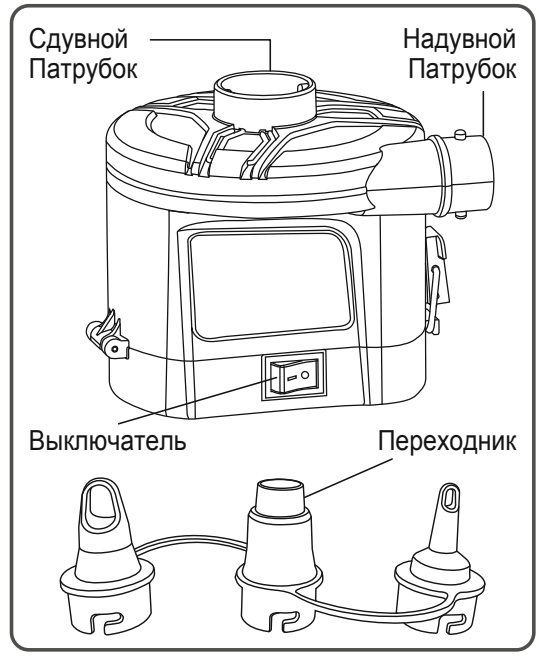

PŘÍRUČKA PRO MAJITELE
Model č. 62254
UPOZORNĚNÍ: PŘED POUŽITÍM SI PEČLIVĚ PŘEČTĚTE TYTO POKYNY A USCHOVEJTE SI JE.
POZOR: V ZÁJMU OMEZENÍ RIZIKA ÚRAZU ELEKTRICKÝM PROUDEM NEVYSTAVUJTE VODĚ ANI DEŠTI.

UPOZORNĚNÍ:

Uschovejte tyto pokyny na bezpečném místě. Pokud pokyny ztratíte, vyhledejte je na našich webových stránkách **www.bestwaycorp.com**.

- Doba chodu motoru nesmí překročit **5** minut. Mezi používáním je nutné nechat motor **15** minut chladnout.
- Pro trh EU: Tento spotřebič mohou používat děti starší osmi let a osoby s omezenými fyzickými, smyslovými nebo duševními schopnostmi nebo osoby nezkušené a neznalé za předpokladu, že mají zajištěný dohled nebo byly poučeny o bezpečném používání spotřebiče a chápou související rizika. Děti si nesmí hrát se spotřebičem. Děti nesmí provádět čištění a uživatelskou údržbu bez dozoru.
- Pro trhy mimo EU: Tento spotřebič není určen k používání osobami (včetně dětí) s omezenými fyzickými, smyslovými nebo duševními schopnostmi nebo osobami nezkušenými a neznalými, pokud nemají zajištěný dohled nebo nebyly poučeny o používání spotřebiče osobou zodpovědnou za jejich bezpečnost. Děti musí být pod dohledem, aby si s tímto spotřebičem nehrály.

VÝSTRAHA TÝKAJÍCÍ SE BATERIÍ

- Nepoužívejte současně staré a nové baterie.
- Nepoužívejte současně různé typy baterií. Nepoužívejte současně alkalické, standardní (uhlík-zinek), nebo a nabíjecí (nikl-kadmium) baterie.
- Zkontrolujte, že jsou baterie správně vloženy s ohledem na jejich polaritu (+ a -).
- Baterii nezkratujte.
- Nikdy se nepokoušejte dobíjet primární baterie, protože by mohlo dojít k průsakům, ohni nebo výbuchu.
- Nabíjecí baterie je třeba před nabíjením vyjmout z produktu.
- Nikdy se nepokoušejte rozebírat nebo otevírat baterie. Mohli byste se popálit elektrolytem.
- Pokud produkt nebudete používat delší dobu, vyndejte baterie z produktu.
- Vybité baterie z produktu vyjměte.
- Nevyhazujte produkt a baterie do ohně. Pokyny pro správnou likvidaci naleznete ve vašich místních předpisech.
- Baterie nesmí být vystaveny nadměrnému teplu, např. v důsledku slunečního záření, ohně apod.
- Uchovávejte mimo dosah dětí.
- Používejte pouze baterie LR20/D (nejsou součástí balení).

LIKVIDACE



Elektrické výrobky se nesmí vyhazovat do komunálního odpadu. Kde k tomu existují příslušná zařízení, recyklujte je. Rady ohledně možností recyklace vám poskytnou místní orgány nebo prodejce výrobku.

TECHNICKÉ BEZPEČNOSTNÍ POKYNY

- Pumpa vyžaduje 4 alkalické baterie (LR20/D – nejsou součástí dodávky).
- Nafukovací a vyfukovací otvory nesmí být během provozu ucpány.
- Produkt skladujte v suchu.

POZNÁMKA: Toto čerpadlo nedokáže vypustit všechny vzduchové ventily, některé jednocestné ventily je nutné vypustit ručně.
POZNÁMKA: Některé výrobky jsou vybaveny speciálními vnitřními pojistnými ventily, které mají bránit úniku vzduchu. Tyto výrobky doporučujeme vypouštět prostým vyšroubováním ventilu namísto pumpou.
POZNÁMKA: Vyobrazení mají pouze ilustrační charakter. Nemusí zobrazovat daný produkt. Bez měřítka.

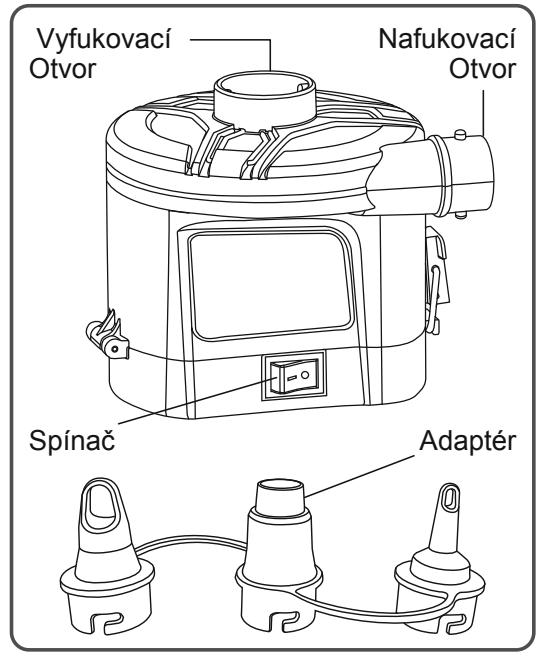

BRUKERVEILEDNING
Modellnr. 62254
MERK: LES NØYE FØR BRUK OG OPPBEVAR DISSE INSTRUKSJONENE.
FORSIKTIG: FOR Å UNNGÅ FARE FOR ELEKTRISK STØT, MÅ DU IKKE EKSPONERE DEN FOR VANN ELLER REGN.

ADVARSEL:
Oppbevar brukerveiledningen på et trygt sted. Hvis instruksjoner mangler, kan du søke etter dem på nettstedet vårt, **www.bestwaycorp.com**.
- Motoren bør ikke være i drift i mer enn **5** minutter. Operatøren bør la motoren avkjøles i **15** minutter mellom hver bruk.
- For EU-markedet: Dette apparatet kan brukes av barn fra 8 år og oppover og personer med reduserte fysiske, sensoriske eller mentale evner eller manglende erfaring og kunnskap, hvis de har fått veiledning eller instruksjon i sikker bruk av apparatet og forstår farene som er forbundet med det. Barn skal ikke leke med apparatet. Rengjøring og vedlikehold skal ikke utføres av barn uten tilsyn.
- For markeder utenfor EU: Dette apparatet er ikke beregnet for bruk av personer (inkludert barn) med reduserte fysiske, sensoriske eller mentale evner, eller manglende erfaring og kunnskap, med mindre de har fått veiledning eller opplæring i bruk av apparatet av en person som er ansvarlig for deres sikkerhet. Barn bør holdes under oppsyn for å sikre at de ikke leker med apparatet.

FORSIKTIGHETSREGLER FOR BATTERIER
- Ikke bland gamle og nye batterier.
- Ikke bland ulike typer batterier. Ikke bland alkaliske standard batterier (karbon-sink) med ladbare (nikkel-kadmium) batterier.
- Pass på at batteriene blir korrekt montert med tanke på polaritet (+ og -).
- Ikke kortslutt batteriet.
- Prøv aldri å lade opp primærbatteriene da dette kan føre til lekkasje, brann eller eksplosjon.
- Oppladbare batterier må fjernes fra dette produktet før de lades opp.
- Prøv aldri å demontere eller åpne batterier da dette kan føre til elektrolyttbrannsår.
- Ta ut batteriene hvis lasermåleren skal lagres i en lenger periode.
- Utbrukte batterier må fjernes fra dette produktet.
- Ikke kast produktet eller batteriene på et bål eller i en peis. Sjekk lokale forskrifter for riktig avhending.
- Batteriene må ikke eksponeres for høy varme som solskinn, bar flamme eller liknende.
- Oppbevar batteriene utenfor barns rekkevidde.
- Bruk kun LR20-batterier (følger ikke med).

KASSERING



Elektriske produkter skal ikke kastes sammen med husholdningsavfall. Vennligst resirkuler der det finnes fasiliteter for dette. Kontakt lokale myndigheter eller forhandleren for råd om resirkulering.

TEKNISKE SIKKERHETSINSTRUKSJONER
- Pumpen krever 4 alkaliske batterier (LR20/D – ikke inkludert) for å fungere.
- Inflasjons- og deflasjonsporter skal holdes fri for rusk under bruk.
- Produktet må oppbevares på et tørt sted.

MERK: Ikke alle luftventiler kan tømmes for luft med pumpen; noen enveisventiler krever manuell tømming.
MERK: Noen gjenstander har en spesiell lufttett indre sikkerhetsventil som er utformet for å forhindre lufttap. Vi anbefaler å tømme disse elementene ved å skru av ventilen, i stedet for å bruke en pumpe.
MERK: Tegningene er kun for illustrasjonsformål. De viser ikke nødvendigvis det faktiske produktet. Ikke i målestokk.

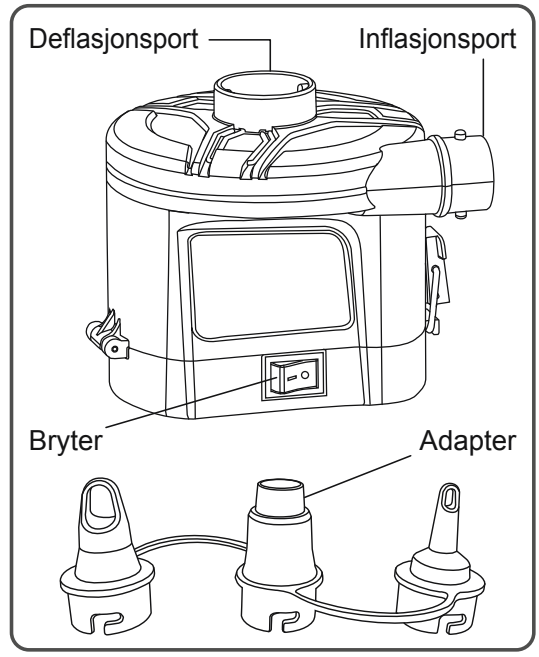

BRUKSANVISNING
Modellnr. 62254
OBS; LÄS NOGGRANT INNAN ANVÄNDNING OCH SPARA DENNA BRUKSANVISNING.
VARNING: FÖR ATT UNDVIKA RISKEN FÖR ELSTÖTAR, UTSÄTT INTE ENHETEN FÖR VATTEN ELLER REGN.

VARNING:
Förvara dessa instruktioner på ett säkert ställe. Om instruktionerna saknas, sök efter dem på vår webbplats, **www.bestwaycorp.com**.
- Motorns driftstid bör inte överstiga **5** minuter. Operatören bör låta motorn svalna i **15** minuter mellan användningarna.
- För EU-marknaden: Denna apparat kan användas av barn från 8 år och uppåt samt av personer med nedsatt fysisk, sensorisk eller mental förmåga eller bristande erfarenhet och kunskap, förutsatt att de har fått tillsyn eller instruktioner om hur apparaten ska användas på ett säkert sätt och förstår de risker som är förknippade med användningen. Barn får inte leka med apparaten. Rengöring och underhåll får inte utföras av barn utan tillsyn.
- För marknader utanför EU: Denna apparat är inte avsedd att användas av personer (inklusive barn) med nedsatt fysisk, sensorisk eller mental förmåga, eller brist på erfarenhet och kunskap, såvida de inte har fått övervakning eller instruktioner om användningen av apparaten av en person som ansvarar för deras säkerhet. Barn bör övervakas för att säkerställa att de inte leker med apparaten.

FÖRSIKTIGHETSÅTGÄRDER FÖR BATTERIER
- Blanda inte gamla och nya batterier.
- Blanda inte olika typer av batterier. Blanda inte alkalina, standard (Kol - Zink), eller uppladdningsbara (Nickel - Kadmium) batterier.
- Se till att batterierna installeras korrekt med hänsyn till polariteten (+ och -).
- Kortslut inte batteriet.
- Försök aldrig ladda upp primärbatterier eftersom detta kan leda till läckage, brand eller explosion.
- Uppladdningsbara batterier ska tas ur produkten innan de laddas.
- Försök aldrig demontera eller öppna batterier eftersom detta kan leda till elektriska brännskador.
- Ta bort batterier från produkter som inte ska användas under en längre tid.
- Utladdade batterier ska tas bort från produkten.
- Bortskaffa inte produkten och dess batterier genom att bränna dem. Kontrollera de lokala bestämmelserna för korrekta instruktioner för bortskaffande.
- Batterierna får inte utsättas för hög värme, såsom solsken, eld eller liknande.
- Förvara batterierna utom räckhåll för barn.
- Använd endast LR20/D-batterier (ingår ej).

AVFALLSHANTERING



Elektroniska produkter ska inte kastas tillsammans med hushållsavfall. Lämna in till en återvinningscentral. Kontrollera med din lokala myndighet eller återförsäljare angående återvinning.

TEKNISKA SÄKERHETSINSTRUKTIONER
- Pumpen kräver 4 alkaliska batterier (LR20/D – ingår ej) för att fungera.
- Uppblåsnings- och tömningsportarna ska hållas fria från skräp under användning.
- Produkten måste förvaras på torr plats.

OBS: Alla luftventiler kan inte tömmas med pumpen; vissa envägsventiler måste tömmas manuellt.
OBS: Vissa artiklar har en speciell lufttät inre säkerhetsventil som är utformad för att förhindra luftförlust. Vi rekommenderar att du tömmer dessa artiklar på luft genom att helt enkelt skruva loss ventilen, istället för att använda en pump.
OBS: Ritningarna är endast i illustrerande syfte. Behöver inte motsvara faktisk produkt. Ej skalenlig.

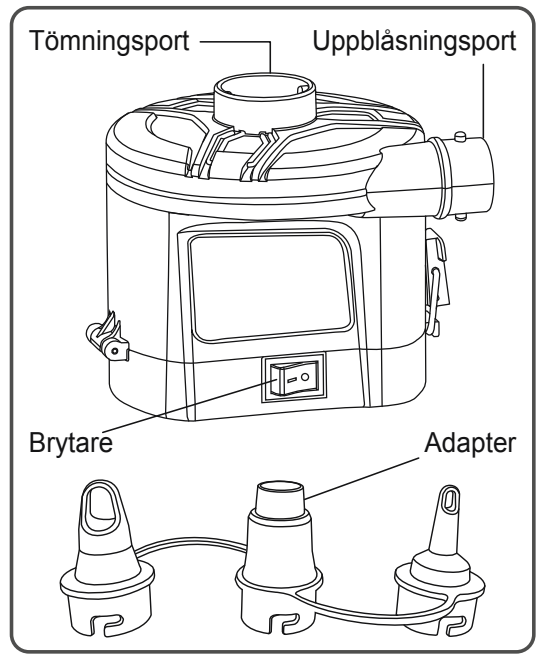

OMISTAJAN OPAS
Mallinro 62254
HUOMAUTUS: LUE NÄMÄ OHJEET HUOLELLISESTI ENNEN KÄYTTÖÄ JA SÄILYTÄ NE.
VAROITUS: ÄLÄ KASTELE TUOTETTA TAI JÄTÄ SITÄ SATEESEEN SÄHKÖISKUVAARAN VUOKSI.

VAROITUS:
Säilytä nämä ohjeet turvallisessa paikassa. Jos ohjeet puuttuvat, etsi ne verkkosivuiltamme osoitteesta **www.bestwaycorp.com**.
- Moottoria ei saa pitää käynnissä yhtäjaksoisesti yli **5** minuutin ajan. Moottorin pitää antaa jäähtyä **15** minuuttia käyttökertojen välillä.
- EU:n markkinoille: 8 vuotta täyttäneet lapset ja fyysisistä, henkisistä tai aistirajoitteista kärsivät tai kokemattomat tai tietotasoltaan rajoitetut henkilöt voivat käyttää tätä tuotetta, jos he ovat saaneet opastusta tai ohjeita tuotteen turvalliseen käyttöön ja ymmärtävät siihen liittyvät riskit. Laitetta ei ole tarkoitettu lasten leikkeihin. Lapset eivät saa puhdistaa tai huoltaa tuotetta ilman valvontaa.
- EU:n ulkopuolisille markkinoille: Tätä tuotetta ei ole tarkoitettu fyysisistä, henkisistä tai aistirajoitteista kärsivien henkilöiden (tai lasten) käyttöön eikä kokemattomien tai tietotasoltaan rajoitettujen henkilöiden käyttöön, paitsi jos he ovat saaneet opastusta tuotteen käyttöön turvallisuudestaan vastuussa olevalta henkilöltä. Lapsia tulee valvoa sen varmistamiseksi, että he eivät leiki tuotteella.

PARISTON KÄSITTELYOHJEET
- Älä käytä samanaikaisesti vanhoja ja uusia paristoja.
- Älä käytä samanaikaisesti erityyppisiä paristoja. Älä käytä samanaikaisesti tavallisia alkaliparistoja (sinkki-hiili) ja ladattavia paristoja (nikkeli-kadmium).
- Varmista, että paristot laitetaan paikalleen napaisuus huomioiden (+ ja -).
- Älä oikosulje paristoa.
- Älä koskaan yritä ladata primääriparistoja, sillä tämä voi aiheuttaa vuodon, tulipalon tai räjähdyksen.
- Ladattavat paristot on poistettava tästä tuotteesta ennen lataamista.
- Älä koskaan yritä avata tai purkaa paristoja osiin, sillä tämä voi johtaa elektrolyyttien aiheuttamaan palovammaan.
- Poista paristot laitteesta, kun sitä ei käytetä pitkään aikaan
- Tyhjät paristot on poistettava tuotteesta.
- Älä hävitä tuotetta ja sen paristoja polttamalla. Hävitä tuote asianmukaisella tavalla tarkistamalla paikalliset määräykset.
- Paristoja ei saa altistaa liialliselle kuumuudelle, kuten auringonvalolle, tulelle tai vastaavalle.
- Pidä paristot poissa lasten ulottuvilta.
- Käytä vain LR20/D-paristoja (ei sisälly pakkaukseen).

HÄVITTÄMINEN



Sähkölaitteita ei tule hävittää kotitalousjätteen mukana. Vie laite asianmukaiseen keräys- ja kierrätyspisteeseen. Tarkista kierrätysohjeet paikallisilta viranomaisilta tai jälleenmyyjältä.

TEKNISET TURVALLISUUSOHJEET
- Pumppu toimii 4 alkaliparistolla (LR20/D – eivät sisälly).
- Täyttö- ja tyhjennysliittimet pitää pitää puhtaina roskista käytön aikana.
- Tuotetta tulee säilyttää kuivassa paikassa.

HUOM.: Kaikkia ilmaventtiileitä ei voi tyhjentää pumpulla, vaan jotkin yksisuuntaiset venttiilit pitää tyhjentää manuaalisesti.
HUOM.: Joissakin malleissa on erityinen ilmatiivis sisäinen varoventtiili, joka on suunniteltu estämään ilmavuodot. Suosittelemme tyhjentämään tällaiset tuotteet yksinkertaisesti avaamalla venttiilin pumpun käyttämisen asemesta.
HUOMAA: Piirustukset vain viitteeksi. Eivät välttämättä vastaa todellista tuotetta. Eivät ole mittakaavassa.

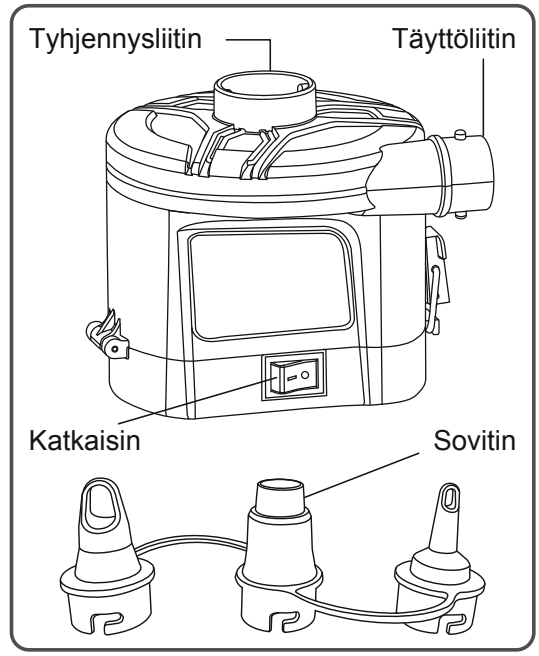

NÁVOD NA POUŽÍVANIE

Model č. 62254

POZNÁMKA: TIETO POKYNY SI PRED POUŽITÍM VÝROBKU STAROSTLIVO PREČÍTAJTE A ODLOŽTE ICH.
UPOZORNENIE: NEVYSTAVUJTE HO VODE ANI DAŽĎU, ABY STE PREDIŠLI RIZIKU ÚRAZU ELEKTRICKÝM PRÚDOM.

UPOZORNENIE:

Tieto pokyny uchovávajte na bezpečnom mieste. Ak vám chýbajú pokyny, vyhľadajte ich na našom webovom sídle **www.bestwaycorp.com** .

- Motor by nemal bežať dlhšie ako **5** minút. Motor nechajte pred ďalším zapnutím **15** minút chladnúť.
- Pre trh EÚ: Tento produkt môžu používať deti vo veku od 8 rokov a osoby s obmedzenými fyzickými, zmyslovými alebo mentálnymi schopnosťami, resp. s nedostatkom skúseností a znalostí, pokiaľ sú pod dozorom, alebo im boli poskytnuté pokyny týkajúce sa bezpečného používania zariadenia, resp. pokiaľ chápu súvisiace riziká. Deti sa s produktom nesmú hrať. Čistenie a používateľskú údržbu nesmú vykonávať deti bez dozoru.
- Pre trhy mimo EÚ: Tento produkt nie je určený na používanie osobami (vrátane detí) s obmedzenými fyzickými, zmyslovými či duševnými schopnosťami, resp. s nedostatkom skúseností a znalostí. Výnimkou sú prípady, kedy sú takéto osoby pod dozorom, alebo im osobou zodpovednou za ich bezpečnosť boli poskytnuté pokyny týkajúce sa používania produktu. Deti musia byť pod dozorom, aby bolo zabezpečené, že sa s produktom nebudú hrať.

OPATRENIA PRE BATÉRIE

- Nepoužívajte súčasne staré a nové batérie.
- Nemiešajte rôzne druhy batérií. Nemiešajte alkalické, štandardné (uhlíkovo - zinkové) alebo dobíjacie (niklovo - kadmiové) batérie.
- Batérie nainštalujte správne s ohľadom na polaritu (+ a -).
- Batériu neskratujte.
- Nikdy sa nepokúšajte používať primárne batérie, pretože to môže spôsobiť netesnosti, požiar či výbuch.
- Dobíjacie batérie je pred dobíjaním treba vybrať z tohto výrobku.
- Batérie sa nikdy nepokúšajte demontovať či otvárať. Mohlo by to spôsobiť popáleniny elektrolytom.
- Batérie zo zariadenia vyberte, pokiaľ sa nebude dlhší čas používať.
- Vybité batérie je treba z tohto výrobku vybrať.
- Produkt ani jeho batérie nevyhadzujte do ohňa. Pokyny pre správnu likvidáciu nájdete v miestnych právnych predpisoch.
- Batérie sa nesmejú vystavovať nadmernému teplo, ako je priame slnečné žiarenie, požiar alebo podobne.
- Batérie udržujte mimo dosah detí.
- Používajte iba batérie typu LR20/D (nie sú súčasťou balenia).

LIKVIDÁCIA



Elektrické zariadenia by sa nemali likvidovať spolu s domovým odpadom. Prosím, recyklujte tam, kde existujú zariadenia na recykláciu. Ohľadom poradenstvo v oblasti recyklácie sa obráťte na miestny úrad alebo svojho predajcu.

TECHNICKÉ BEZPEČNOSTNÉ POKYNY

- Pumpa vyžaduje na prevádzku 4 alkalické batérie (LR20/D – nie sú súčasťou balenia).
- V nafukovacom aj vyfukovacom otvore sa počas používania nesmú nachádzať nečistoty.
- Zariadenie sa musí skladovať na suchom mieste.

POZNÁMKA: Nie všetky vzduchové ventily možno vypustiť pomocou pumpy. Niektoré jednosmerné ventily si vyžadujú manuálne vypustenie.
POZNÁMKA: Niektoré prvky majú špeciálny vzduchotesný vnútorný bezpečnostný ventil, ktorý je určený na zabránenie únikom vzduchu. Tieto prvky odporúčame vypustiť jednoduchým odskrutkovaním ventilu namiesto použitia pumpy.
POZNÁMKA: Nákresy slúžia iba na ilustráciu. Nejedná sa o skutočný výrobok. Nie su v mierke.

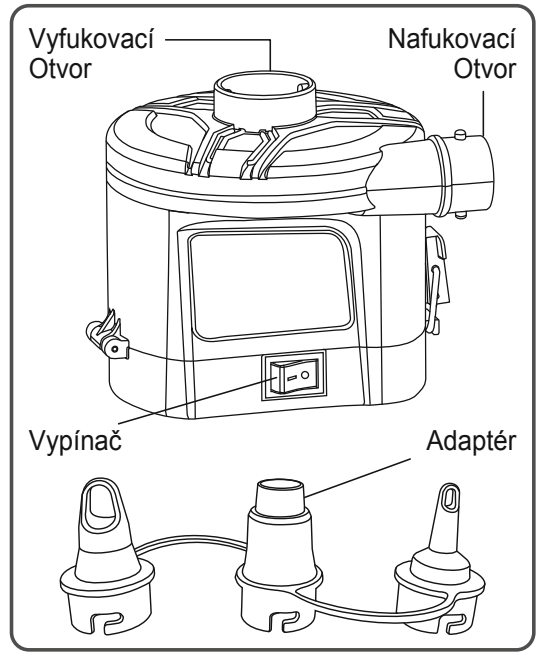

INSTRUKCJA OBSŁUGI
Nr modelu 62254
UWAGA: PRZECZYTAJ UWAŻNIE PRZED URUCHOMIENIEM I ZACHOWAJ TE INSTRUKCJE.
UWAGA: ABY UNIKNĄĆ RYZYKA PORAŻENIA PRĄDEM, NIE NALEŻY WYSTAWIAĆ NA DZIAŁANIE WODY ANI DESZCZU.

OSTRZEŻENIE:
Przechowuj te instrukcje w bezpiecznym miejscu. Jeśli brakuje instrukcji, prosimy o ich wyszukanie na naszej stronie internetowej, **www.bestwaycorp.com**.
- Czas pracy silnika nie powinien przekraczać **5** minut. Użytkownik powinien pozostawić silnik do ostygnięcia przez **15** minut między kolejnymi użyciami.
- Dla Rynku UE: Urządzenie może być używane przez dzieci od 8. roku życia oraz osoby o ograniczonych zdolnościach fizycznych, sensorycznych lub umysłowych, a także osoby bez doświadczenia i wiedzy, pod warunkiem że zostały odpowiednio poinstruowane lub znajdują się pod nadzorem w zakresie bezpiecznego użytkowania urządzenia i rozumieją związane z nim zagrożenia. Dzieci nie powinny bawić się urządzeniem. Czyszczenie i konserwacja nie powinny być wykonywane przez dzieci bez nadzoru.
- Dla Rynków Innych Niż UE: Urządzenie nie jest przeznaczone do użytku przez osoby (w tym dzieci) o ograniczonych zdolnościach fizycznych, sensorycznych lub umysłowych ani przez osoby bez doświadczenia i wiedzy, chyba że znajdują się pod nadzorem lub zostały poinstruowane przez osobę odpowiedzialną za ich bezpieczeństwo. Dzieci powinny być nadzorowane, aby upewnić się, że nie bawią się urządzeniem.

ŚRODKI OSTROŻNOŚCI DOTYCZĄCE BATERII
- Nie należy mieszać zużytych i nowych baterii.
- Nie należy mieszać baterii różnych typów. Nie należy mieszać zwykłych baterii alkalicznych (Węglowo - Cynkowych) z bateriami ładowalnymi (Niklowo - Kadmowymi).
- Należy upewnić się, że baterie są włożone prawidłowo i z zachowaniem odpowiedniej biegunowości (+ i -).
- Zachowaj ostrożność, aby nie spowodować zwarcia baterii.
- Nigdy nie próbuj ładować pierwotnej baterii, może to spowodować wyciek, pożar lub eksplozję.
- Baterie ładowalne należy wyjąć z produktu przed ładowaniem.
- Nigdy nie próbuj rozmontowywać ani otwierać baterii, może to doprowadzić do oparzeń elektrolitami.
- Należy wyjąć baterie z urządzenia w przypadku nie używania produktu przez dłuższy okres czasu.
- Zużyte baterie należy wyjąć z produktu.
- Nie wyrzucaj produktu ani baterii do ognia. Sprawdź lokalne przepisy dotyczące prawidłowej utylizacji.
- Baterie nie powinny być narażone na działanie wysokiej temperatury pochodzącej od promieni słonecznych, ognia czy podobnych źródeł.
- Baterie należy przechowywać w miejscu niedostępnym dla dzieci.
- Używaj wyłącznie baterii typu LR20/D (brak w zestawie).

UTYLIZACJA

Zużytych produktów elektrycznych nie należy wyrzucać razem z odpadami domowymi. Sprzęt elektryczny i elektroniczny zawiera substancje, które w przypadku braku właściwego recyklingu mogą być groźne dla ludzkiego zdrowia i środowiska. Zużyty produkt oddaj do miejsca zajmującego się recyklingiem. Skontaktuj się z lokalnymi władzami lub sprzedawcą w celu uzyskania porady na temat recyklingu.

TECHNICZNE INSTRUKCJE BEZPIECZEŃSTWA
- Do działania pompka wymaga 4 baterii alkalicznych (LR20/D – nie dołączono).
- Podczas użytkowania należy uważać, aby zawory do pompowania i spuszczania powietrza były czyste.
- Urządzenie należy przechowywać w suchym miejscu.

UWAGA: Nie wszystkie zawory powietrza można opróżnić za pomocą pompki; niektóre zawory jednokierunkowe wymagają ręcznego spuszczenia powietrza.
UWAGA: Niektóre produkty mają specjalny, szczelny wewnętrzny zawór bezpieczeństwa zaprojektowany tak, aby zapobiegać utracie powietrza. Zamiast używania pompki, z takich produktów zalecamy spuszczanie powietrza poprzez samo odkręcenie zaworu.
UWAGA: Rysunki służą wyłącznie celom ilustracyjnym. Mogą nie odzwierciedlać rzeczywistego produktu. Nie w skali.

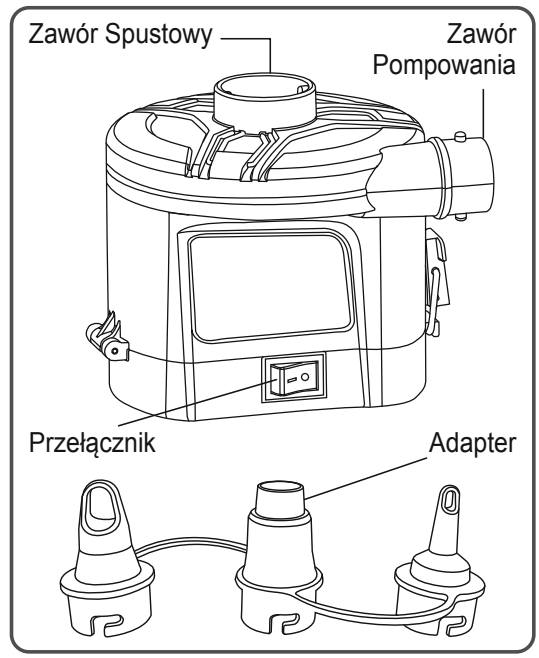

HASZNÁLATI ÚTMUTATÓ

Modell sz. 62254

MEGJEGYZÉS: A HASZNÁLATBA VÉTEL ELŐTT OLVASSA EL ÉS MENTSE EL AZ ÚTMUTATÓT.

VIGYÁZAT: AZ ÁRAMÜTÉSVESZÉLY ELKERÜLÉSE ÉRDEKÉBEN NE TEGYE KI VÍZNEK VAGY ESŐNEK.

FIGYELMEZTETÉS:

Tartsa ezt a használati utasítást biztonságos helyen. Ha az útmutató elvész, kérjük, keresse meg a következő webhelyen: **www.bestwaycorp.com**.

- A motor nem működtethető egyhuzamban **5** percnél hosszabb ideig. A kezelőnek gondoskodnia kell arról, hogy a használatok között a motor lehűlése érdekében elteljen **15** perc.
- EU-s piacra szánt termék esetén: Ez a készülék 8 éves kortól használható, illetve a fizikailag, érzékszervileg vagy szellemileg korlátozott, továbbá a kellő tapasztalattal vagy tudással nem rendelkező személyek a készüléket csak felügyelet mellett, vagy a készülék biztonságos használatával kapcsolatos ismeretek megszerzését és a járulékos veszélyek megértését követően használhatják. A gyermekek nem játszhatnak a készülékkel. A tisztítást és felhasználó által végzendő karbantartást gyermekek csak felügyelettel végezhetik.
- EU-n kívüli piacra szánt termék esetén: Ez a készülék nem használható fizikailag, érzékszervileg vagy szellemileg korlátozott, továbbá a kellő tapasztalattal vagy tudással nem rendelkező személyek (és gyermekek) által, kivéve felügyelet mellett, vagy ha a készülék biztonságos használatával kapcsolatosan útmutatást kaptak egy, a biztonságukért felelős személytől. A gyerekeket felügyelni kell, hogy nehogy játsszanak a készülékkel.

AKKUMULÁTOROKRA VONATKOZÓ ÓVINTÉZKEDÉS

- Ne keverjen régi és új akkumulátorokat.
- Ne keverjen különböző típusú akkumulátorokat. Ne keverje a lúgos akkumulátorokat, a standard (szén-cink) elemeket vagy az újratölthető (nikkel-kadmium) akkumulátorokat.
- Gondoskodjon arról, hogy az akkumulátorok megfelelő polaritással (+ és –) legyenek behelyezve.
- Ne zárja rövidre az akkumulátort.
- Soha ne próbáljon meg primer elemeket újratölteni, mert ez szivárgást, tüzet vagy robbanást okozhat.
- A tölthető akkumulátorokat feltöltésük előtt ki kell szedni a termékből.
- Soha ne próbálja meg szétszerelni vagy felnyitni az akkumulátorokat, mert ez elektrolitikus égési sérüléseket okozhat.
- Vegye ki az akkumulátorokat a készülékből, ha azt előreláthatóan hosszabb ideig nem fogja használni.
- A lemerült akkumulátorokat el kell távolítani a termékből.
- Ne dobja a terméket és annak akkumulátorait tűzbe. Ellenőrizze a helyes ártalmatlanításra vonatkozó helyi előírásokat.
- Az akkumulátorokat nem szabad túlzott hőnek – pl. napsugárzásnak, tűznek vagy hasonlóknak – kitenni.
- Az akkumulátorok gyermekek számára hozzáférhetetlen helyen tartandók!
- Csak LR20/D akkumulátorokat használjon (nincs mellékelve).

ÁRTALMATLANÍTÁS



Az elektromos termékek nem képezhetik a háztartási hulladék részét. Éljen az újrahasznosítás lehetőségével, ha elérhetőek a megfelelő létesítmények. Az újrahasznosításra vonatkozó tanácsok tekintetében tájékozódjon az önkormányzatnál vagy a forgalmazónál.

MŰSZAKI BIZTONSÁGI UTASÍTÁSOK

- A pumpa működése 4 alkáli elemet igényel (LR20/D – nincs mellékelve).
- A használat közben a felfújó és leeresztő nyílásban semmiféle tárgy nem lehet.
- A terméket száraz helyen kell tárolni.

MEGJEGYZÉS: Nem minden levegőszelep ereszthető le a szivattyúval. Vannak olyan egyutas szelepek, melyek kézi leeresztést igényelnek.

MEGJEGYZÉS: Néhány termék olyan speciális, légmentesen záró belső biztonsági szeleppel rendelkezik, amely megelőzi a levegőszivárgást. Javasoljuk, hogy ezen termékek leeresztésekor egyszerűen csavarja ki belőlük a szelepet, és ne a szivattyút használják.

MEGJEGYZÉS: Az ábrák csak illusztrációként szolgálnak. Az ábrák nem feltétlenül a vonatkozó terméket mutatják. Az ábrák nem méretarányosak.

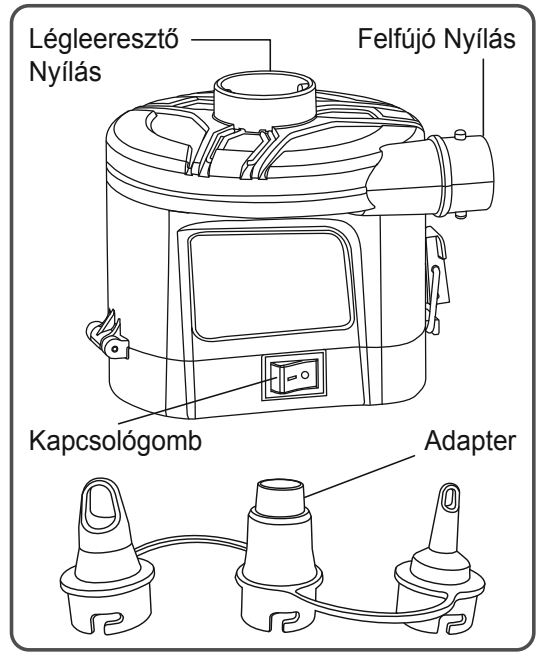

LIETOTĀJA ROKASGRĀMATA

Modeļa numurs 62254

PIEZĪME: PIRMS LIETOŠANAS UZMANĪGI IZLASIET UN SAGLABĀJIET ŠĪS INSTRUKCIJAS.

UZMANĪBU! LAI NEIZRAISĪTU ELEKTRISKĀS STRĀVAS TRIECIENU, NEPAKĻAUJIET ŪDENS VAI LIETUS IETEKMEI.

BRĪDINĀJUMS:

Šo instrukciju glabājiet drošā vietā. Instrukcijas nozaudēšanas gadījumā, lūdzu, meklējiet to mūsu tīmekļa vietnē **www.bestwaycorp.com**.

- Motora darbības laiks nedrīkst pārsniegt **5** minūtes. Starp izmantošanas reizēm operatoram ir jāļauj dzinējam atdzist **15** minūtes.
- ES tirgum: Šo ierīci var izmantot bērni, kuri ir sasnieguši vismaz 8 gadu vecuma, un personas ar ierobežotām fiziskām, maņu vai mentālām spējām vai personas, kurām nav atbilstošu zināšanu par ierīci, ja viņus uzrauga vai arī viņiem ir sniegtas ierīces izmantošanas instrukcijas un viņi apzinās ar to saistītos riskus. Bērni nedrīkst rotaļāties ar ierīci. Tīrīšanu un lietotāja apkopi nedrīkst veikt bērni bez uzraudzības.
- Ne ES tirgum: Šo ierīci var izmantot personas (tostarp bērni) ar samazinātām fiziskām, maņu vai garīgām spējām vai bez pieredzes un zināšanām, ja viņus uzrauga vai instruē par ierīces izmantošanu persona, kura ir atbildīga par viņu drošību. Bērni ir jāuzrauga, lai nodrošinātu, ka viņi nerotaļājas ar šo ierīci.

PIESARDZĪBA BATERIJAI

- Nekombinējiet vecus un jaunus akumulatorus.
- Nekombinējiet dažādu veidu baterijas. Nekombinējiet sārmu standartus (oglekļa-cinka) vai uzlādējamās (niķeļa-kadmija) baterijas.
- Pārliecinieties, ka baterijas ir ievietotas pareizi, atbilstoši polaritātei (+ un -).
- Neveidojiet akumulatora īssavienojumu.
- Nekad nemēģiniet atkārtoti uzlādēt parastās baterijas, jo tas var radīt noplūdi, liesmas vai eksploziju.
- Uzlādējamie akumulatori jānoņem no šī produkta pirms to uzlādes.
- Nekad nemēģiniet izjaukt vai atvērt baterijas, jo tas var radīt apdegumus.
- Izņemiet baterijas no aprīkojuma, kas nav paredzēts ilgstošai lietošanai.
- Izlietotie akumulatori ir jānoņem no šī produkta.
- Neizmetiet ierīci vai tā baterijas ugunī. Noskaidrojiet vietējos noteikumus par atbilstošiem izmešanas nosacījumiem.
- Akumulatorus nedrīkst tikt pakļaut pārmērīgam karstumam, piemēram, saules, uguns vai tamlīdzīgu faktoru iedarbībai.
- Glabājiet baterijas bērniem nepieejamā vietā.
- Izmantojiet tikai LR20/D baterijas (nav iekļautas).

UTILIZĀCIJA



Elektriskos izstrādājumus nedrīkst izmest kopā ar sadzīves atkritumiem. Nododiet tos pārstrādei, ja tas ir iespējams. Sazinieties ar vietējo atbildīgo iestādi vai mazumtirgotāju, lai saņemtu ieteikumus par nodošanu pārstrādei.

TEHNISKĀS DROŠĪBAS NORĀDĪJUMI

- Lai sūknis darbotos, nepieciešami 4 sārma akumulatori (LR20/D; nav iekļauti komplektā).
- Izmantošanas laikā piepūšanas un gaisa izlaišanas atverēs nedrīkst būt gružu.
- Izstrādājums jāuzglabā sausā vietā.

PIEZĪME. Ne no visiem gaisa vārstiem var izlaist gaisu ar sūkni, no dažiem vienvirziena vārstiem gaiss ir jāizlaiž manuāli.

PIEZĪME. Dažiem izstrādājumiem ir īpaši iekšējie hermētiskie drošības vārsti, kas ir izstrādāti tā, lai ļautu izvairīties no gaisa zudumiem. Iesakām izlaist gaisu no šiem izstrādājumiem, vienkārši atskrūvējot vārstu, nevis izmantojot sūkni.

PIEZĪME: Zīmējumi izmantoti tikai ilustratīvos nolūkos. Var neatspoguļot faktisko preci. Neatbilst mērogam.

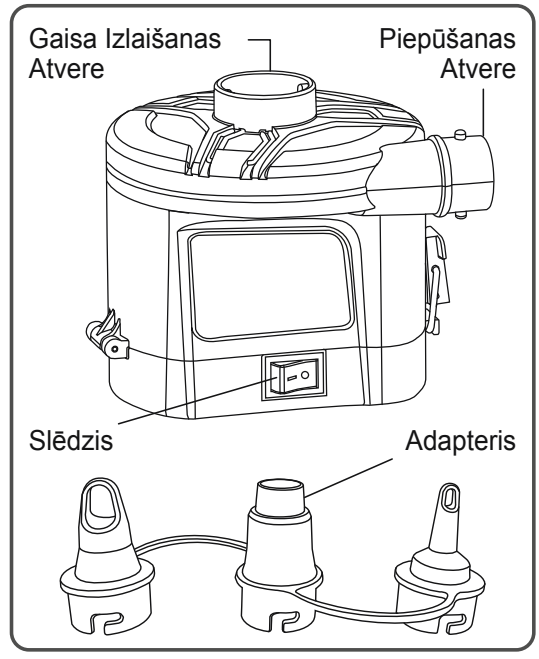

NAUDOTOJO VADOVAS
Modelio Nr. 62254
PASTABA: PRIEŠ NAUDODAMI ATIDŽIAI PERSKAITYKITE IR IŠSAUGOKITE ŠIAS INSTRUKCIJAS.
PERSPĖJIMAS. NORĖDAMI SUMAŽINTI ELEKTROS SMŪGIO TIKIMYBĘ, SAUGOKITE NUO VANDENS AR LIETAUS.

ĮSPĖJIMAS:
Šią instrukciją laikykite saugioje vietoje. Jei instrukcijos nėra, ieškokite mūsų svetainėje **www.bestwaycorp.com**.
- Variklio veikimo laikas neturėtų viršyti **5** minučių. Naudotojas turėtų leisti varikliui **15** minučių atvėsti prieš naudodamas jį dar kartą.
- ES rinka: Šį prietaisą gali naudoti vaikai nuo 8 metų ir vyresni bei silpnesnių fizinių, jutiminių ar psichinių gebėjimų asmenys arba tie, kuriems trūksta patirties bei žinių, jei jie yra prižiūrimi ir instruktuoti apie saugų prietaiso naudojimą ir supranta su tuo susijusius pavojus. Vaikai neturėtų žaisti su gaminiu. Valymo ir techninės priežiūros darbų neturėtų atlikti vaikai be priežiūros.
- Kitos rinkos, išskyrus ES: Šis gaminys nėra skirtas naudoti silpnesnių fizinių, jutiminių ar psichinių gebėjimų asmenims (įskaitant vaikus), taip pat tiems, kurie neturi darbo su gaminiu patirties, nesupranta arba nepakankamai gerai supranta jo veikimo principą, jei tokie asmenys nėra prižiūrimi arba už jų saugumą atsakingas asmuo jų neinstruktavo apie tai, kaip tinkamai naudotis šiuo gaminiu. Vaikai turi būti prižiūrimi taip, kad jie nežaistų su prietaisu.

ATSARGUMO PRIEMONĖS NAUDOJANT BATERIJAS
- Nemaišykite senų ir naujų baterijų.
- Nenaudokite skirtingų rūšių baterijų kartu. Nemaišykite šarminių, standartinių (anglies-cinko) arba įkraunamų (nikelio-kadmio) baterijų.
- Įsitikinkite, kad baterijos tinkamai įdėtos pagal poliškumą (+ ir -).
- Stenkitės išvengti baterijų trumpojo jungimo.
- Niekada nebandykite įkrauti neįkraunamų baterijų, kadangi tai gali sukelti nuotėkį, gaisrą ar sprogimą.
- Prieš įkraunant įkraunamas baterijas, pirmiausia reikia jas išimti iš gaminio.
- Niekada nebandykite išrinkti arba atidaryti baterijų korpuso, kadangi taip galite nusideginti elektrolitu.
- Nelaikykite baterijų aplinkoje, kuri nėra tinkama ilgai laikyti baterijas.
- Išsekusias baterijas reikia išimti iš gaminio.
- Nemeskite produkto arba jo baterijų į ugnį. Pasidomėkite vietiniais reglamentais dėl išmetimo nurodymų.
- Saugokite baterijas nuo per didelio karščio, pavyzdžiui, tiesioginių saulės spindulių, ugnies ir pan.
- Laikykite vaikams nepasiekiamoje vietoje.
- Naudokite tik LR20/D tipo baterijas (nepridėtos).

UTILIZAVIMAS



Elektrinių prietaisų negalima išmesti su įprastomis buitinėmis atliekomis. Atiduokite perdirbti, jei yra atitinkamas atliekų perdirbimo punktas. Patarimo dėl perdirbimo kreipkitės į vietinę valdžios instituciją ar pardavėją.

TECHNINĖS SAUGOS INSTRUKCIJOS
- Pompa veikia su 4 šarminėmis baterijomis (LR20/D – nepridedamos).
- Naudojimo metu pripūtimo ir oro išleidimo angos neturėtų būti užkimštos.
- Laikykite gaminį sausoje vietoje.

PASTABA. Ne iš visų oro vožtuvų gali būti išleistas oras; iš kai kurių vožtuvų orą galima išleisti tik rankiniu būdu.
PASTABA. Kai kurie elementai turi specialų sandarų vidinį apsauginį vožtuvą, skirtą oro nuotėkiui išvengti. Rekomenduojame iš šių elementų išleisti orą tiesiog atsukant vožtuvą, o ne naudojant pompą.
PASTABA: Brėžiniai pateikiami tik kaip pavyzdys. Jie gali neatspindėti faktinio gaminio. Neatitinka realaus mastelio.

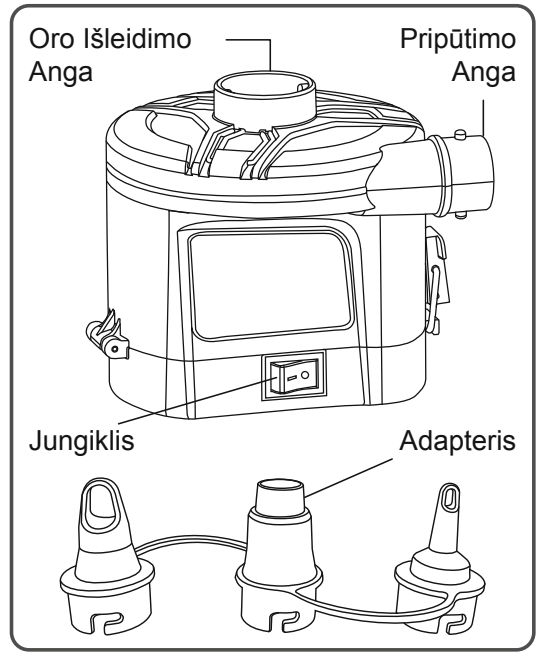

UPORABNIŠKA NAVODILA
Model št. 62254
OBVESTILO: PRED UPORABO POZORNO PREBERITE IN SHRANITE TA NAVODILA.
POZOR: DA SE IZOGNETE NEVARNOSTI ELEKTRIČNEGA UDARA, NE IZPOSTAVLJAJTE VODI ALI DEŽJU.

OPOZORILO:
Ta navodila shranite na varnem mestu. Če navodil manjkajo, jih poiščite na naši spletni strani **www.bestwaycorp.com**.
- Čas delovanja motorja ne sme presegati **5** minut. Upravljavec mora pustiti, da se motor med uporabo ohladi **15** minut.
- Za trg EU: To napravo lahko uporabljajo otroci, stari 8 let in več, ter osebe z zmanjšanimi telesnimi, senzoričnimi ali duševnimi sposobnostmi ali brez izkušenj in znanja, če so pod nadzorom ali so prejele navodila o varni uporabi naprave in razumejo morebitne nevarnosti. Otroci se ne smejo igrati z napravo. Čiščenja in vzdrževanja ne smejo izvajati otroci brez nadzora.
- Za trge zunaj EU: Ta naprava ni namenjena uporabi s strani oseb (vključno z otroki) z zmanjšanimi telesnimi, senzoričnimi ali duševnimi sposobnostmi ali brez izkušenj in znanja, razen če so pod nadzorom ali so prejele navodila o uporabi naprave s strani osebe, odgovorne za njihovo varnost. Otroke je treba nadzorovati, da se zagotovi, da se ne igrajo z napravo.

PREVIDNOSTNI UKREPI ZA BATERIJE
- Ne uporabljajte hkrati starih in novih baterij.
- Ne uporabljajte hkrati različnih vrst baterij.Ne uporabljajte hkrati klasičnih alkalnih (cink-ogljikovih) in akumulatorskih (nikelj-kadmijevih) baterij.
- Baterije pravilno vstavite glede na polariteto (+ in -).
- Ne povzročite kratkega stika baterij.
- Nikoli ne poskušajte polniti prvotno vstavljenih baterij, saj lahko to povzroči puščanje, požar ali eksplozijo.
- Pred polnjenjem vzemite baterije, ki se jih sme polniti, iz izdelka.
- Nikoli ne poskušajte razstaviti ali odpreti baterij, saj se lahko pri tem opečete z elektrolitom.
- Iz naprave, ki je dlje časa ne boste uporabljali, odstranite baterije.
- Izrabljene baterije je treba vzeti iz izdelka.
- Izdelka in njegovih baterij ne mečite v ogenj. Preverite lokalne predpise glede pravilnega odlaganja.
- Baterij ne izpostavljajte previsoki temperaturi, kakršno oddajajo sonce, ogenj ali podobni viri.
- Baterije hranite zunaj dosega otrok.
- Uporabljajte le baterije LR20/D (niso priložene izdelku).

ODSTRANITEV IZ UPORABE



Odpadnih električnih proizvodov ni dovoljeno odlagati skupaj z gospodinjskimi odpadki. Prosimo, da odsluženo napravo oddate v zbiralni center za recikliranje. Za dodatne informacije glede recikliranja se obrnite na vaše lokalne organe ali na vašega prodajalca.

TEHNIČNA VARNOSTNA NAVODILA
- Tlačilka za delovanje potrebuje 4 alkalne baterije (LR20/D – niso priložene).
- Med uporabo naj bosta priključka za napihovanje in izpihovanje čista.
- Izdelek shranjujte v suhem prostoru.

OPOMBA: Vseh zračnih ventilov ni mogoče izprazniti s tlačilko; nekateri enosmerni ventili zahtevajo ročno izpraznjenje.
OPOMBA: Nekateri izdelki imajo poseben nepredušen notranji varnostni ventil, ki preprečuje uhajanje zraka. Priporočamo, da te izdelke izpraznite tako, da preprosto odvijete ventil, namesto da uporabite tlačilko.
OPOMBA: Risbe so samo za ilustracijo. Morda ne odražajo dejanskega izdelka. Niso v merilu.

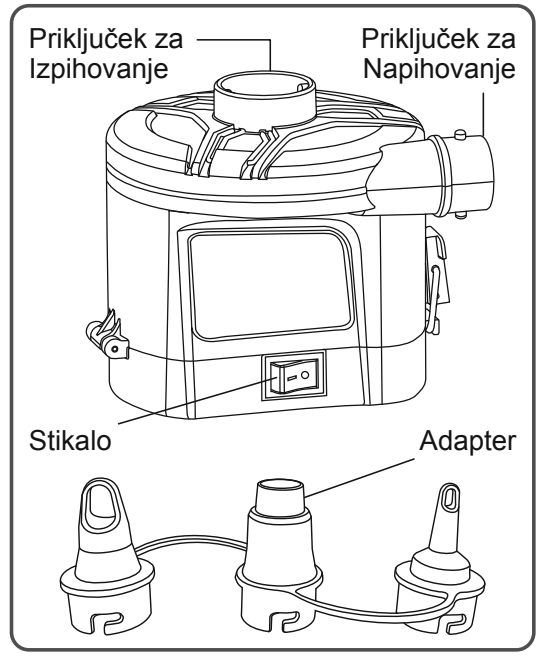

KULLANICI EL KITABI
Model No. 62254
BİLGİ: ÇALIŞTIRMADAN ÖNCE DİKKATLİCE OKUYUN VE BU TALİMATLARI SAKLAYIN.
DİKKAT: ELEKTRIK ÇARPMASI RISKINI ÖNLEMEK IÇIN SUYA YA DA YAĞMURA MARUZ BIRAKMAYIN.

UYARI:
Bu talimatları güvenli bir yerde saklayın. Talimatlar eksikse, lütfen bunları **www.bestwaycorp.com** web sitemizde arayın.
- Motor çalışma süresi **5** dakikayı geçmemelidir. Operatör, kullanımlar arasında motorun **15** dakika soğumasını beklemelidir.
- AB Pazarı için: Bu cihaz, güvenli bir şekilde kullanılmasıyla ilgili kendilerine gözetim veya talimat verilmişse ve içermiş olduğu tehlikeler kendileri tarafından anlaşılmışsa 8 yaş ve üzeri çocuklar ve fiziksel, duyusal veya zihinsel yetenek eksikliği bulunan veya tecrübe ve bilgi eksikliği olan kişiler tarafından kullanılabilir. Çocuklar cihaz ile oynamamalıdır. Temizleme ve kullanıcı bakımı, gözetimsiz çocuklar tarafından yapılmamalıdır.
- AB Dışındaki Pazarlar için: Bu cihaz, güvenliklerinden sorumlu olacak bir kişi tarafından cihazı kullanımları konusunda ve sırasında gözetim altında tutulmamaları halinde çocuklar dahil olmak üzere deneyimsiz veya bilgisiz kişiler tarafından ya da fiziki, algılama veya mental özellikleri gelişmemiş kişiler tarafından kullanılmamalıdır. Cihaz ile oynamadıklarından emin olunması açısından çocuklar gözetim altında tutulmalıdır.

PIL HAKKINDA UYARILAR
- Eski ve yeni pilleri birlikte kullanmayın.
- Farklı türdeki pilleri bir arada kullanmayın. Alkalin, standart (Karbon - Çinko) ya da yeniden şarj edilebilir (Nikel - Kadyum) bir arada kullanmayın.
- Piller kutuplarına (+ ve -) göre doğru şekilde takılmalıdır.
- Pilleri kısa devre yapmayın.
- Primer pilleri sızıntıya, yangına veya patlamaya neden olabileceği için yeniden şarj etmeye kesinlikle kalkışmayın.
- Yeniden şarj edilebilir piller, şarj etmeden önce bu üründen çıkarılmalıdır.
- Elektrolit yanıklarına yol açabileceği için pilleri kesinlikle parçalarına ayırmayın ya da açmayın.
- Uzun süre kullanılmayacaksa pilleri ekipmandan çıkarın.
- Biten piller ürünün içinden çıkarılmalıdır.
- Ürünü ve pillerini ateşe atmayın. Uygun atım talimatları için yerel yönetmelikleri gözden geçirin.
- Piller, güneş ışığı, ateş ve benzeri aşırı ısıya maruz bırakılmamalıdır.
- Pilleri çocukların erişemeyeceği yerlerde muhafaza edin.
- Yalnızca LR20/D pil kullanın (birlikte verilmez).

BERTARAF



Elektrikli ürünler, evsel atıklarla birlikte atılmamalıdır. Lütfen tesislerin bulunduğu yerlerde geri dönüştürün. Geri dönüşüm tavsiyesi için yerel yönetiminize veya satıcınıza danışın.

TEKNİK GÜVENLİK TALİMATLARI
- Pompanın çalışması için 4 alkalin pil (LR20/D - dahil değildir) gerekir.
- Şişirme ve indirme bağlantı yerlerinde kullanım sırasında pislik olmamalıdır.
- Ürün kuru bir yerde depolanmalıdır.

NOT: Tüm hava valflerinin havası pompa tarafından indirilemez; bazı tek yönlü valflerin havasının manuel olarak indirilmesi gerekir.
NOT: Bazı ürünler hava kaybını önlemek için tasarlanmış özel bir hava geçirmez iç emniyet valfine sahiptir. Bu ürünlerin havasını, pompa kullanmak yerine sadece valfi sökerek indirmenizi tavsiye ederiz.
NOT: Çizimler yalnızca gösterim amaçlıdır. Gerçek ürünü tam olarak yansıtmayabilirler. Gerçeğine uygun değil.

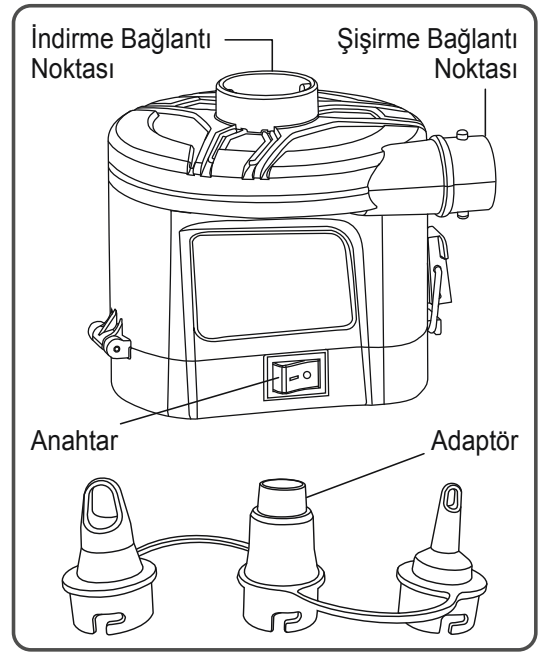

MANUAL DE UTILIZARE
Nr. model 62254
OBSERVAȚIE: CITIȚI CU ATENȚIE ÎNAINTE DE UTILIZARE ȘI PĂSTRAȚI ACESTE INSTRUCȚIUNI.
ATENȚIE: PENTRU A EVITA RISCUL DE ELECTROCUTARE, NU EXPUNEȚI LA APĂ SAU LA PLOAIE.

AVERTISMENT:
Păstrați aceste instrucțiuni într-un loc sigur. Dacă instrucțiunile lipsesc, căutați-le pe site-ul nostru web, **www.bestwaycorp.com**.
- Durata de funcționare a motorului nu trebuie să depășească **5** de minute. Operatorul trebuie să lase motorul să se răcească timp de **15** minute între utilizări.
- Pentru piața UE: Acest aparat poate fi utilizat de copiii cu vârsta de minimum 8 ani și de persoane cu capacități fizice, senzoriale sau mintale reduse sau care nu dețin experiența și cunoștințele necesare dacă sunt sub supraveghere sau au primit instrucțiuni cu privire la folosirea dispozitivului într-o manieră sigură și care înțeleg pericolele implicate. Copiii nu trebuie să se joace cu dispozitivul. Curățarea și întreținerea de către utilizator nu trebuie efectuate de copii fără supraveghere.
- Pentru piețele din afara UE: Acest aparat nu este destinat utilizării de către persoane (inclusiv copii) cu capacități fizice, senzoriale sau mintale reduse, sau care nu dețin experiența și cunoștințele necesare, decât dacă au beneficiat de supraveghere sau instruire cu privire la folosirea aparatului din partea unei persoane responsabile cu siguranța acestora. Copiii trebuie supravegheați, pentru a vă asigura că nu se joacă cu acest aparat.

PRECAUȚII PRIVIND BATERIILE
- Nu amestecați baterii vechi cu baterii noi.
- Nu amestecați tipuri diferite de baterii.Nu amestecați baterii alcaline standard (carbon-zinc) sau reîncărcabile (nichel-cadmiu).
- Asigurați-vă că bateriile sunt instalate corect în ceea ce privește polaritatea (+ și -).
- Nu scurtcircuitaţi bateria.
- Nu încercați niciodată să reîncărcați bateriile principale întrucât acest lucru poate determina scurgeri, incendiu sau explozie.
- Bateriile reîncărcabile se vor scoate din acest produs înainte de încărcare.
- Nu încercați niciodată să dezasamblați sau să deschideți bateriile întrucât acest lucru poate duce la arsuri prin electrocutare.
- Scoateți bateriile din echipamentul care nu este utilizat pentru o perioadă lungă de timp.
- Bateriile consumate se vor scoate din acest produs.
- Nu eliminați produsul și bateriile sale în foc.Verificați regulamentele locale pentru instrucțiuni de eliminare adecvate.
- Bateriile nu vor fi expuse la căldură excesivă, cum ar fi razele soarelui, incendiu sau fenomene similare.
- Nu lăsați bateriile la îndemâna copiilor.
- Utilizați numai baterii LR20/D (nu sunt incluse).

ELIMINARE



Produsele electrice nu trebuie eliminate împreună cu deșeurile casnice. Vă rugăm să reciclați dacă există unități de reciclare. Verificați cu autoritatea locală sau distribuitorul pentru recomandări de reciclare.

INSTRUCȚIUNI TEHNICE PRIVIND SIGURANȚA
- Pompa are nevoie de 4 baterii alcaline (LR20/D - nu sunt incluse) pentru a funcționa.
- Porturile de umflare şi dezumflare trebuie să rămână neobstrucţionate de reziduuri în timpul utilizării.
- Produsul trebuie depozitat la loc uscat.

NOTĂ: Nu toate valvele de aer pot fi dezumflate de pompă, unele valve unilaterale necesită dezumflarea manuală.
NOTĂ: Unele articole au o valvă internă specială de siguranță etanșă, special concepută pentru a preveni pierderea de aer. Vă recomandăm să dezumflați aceste articole prin simpla deșurubare a valvei, în loc să utilizați o pompă.
NOTĂ: Desenele au doar rol ilustrativ. Este posibil să nu redea produsul real. Nu sunt la scară.

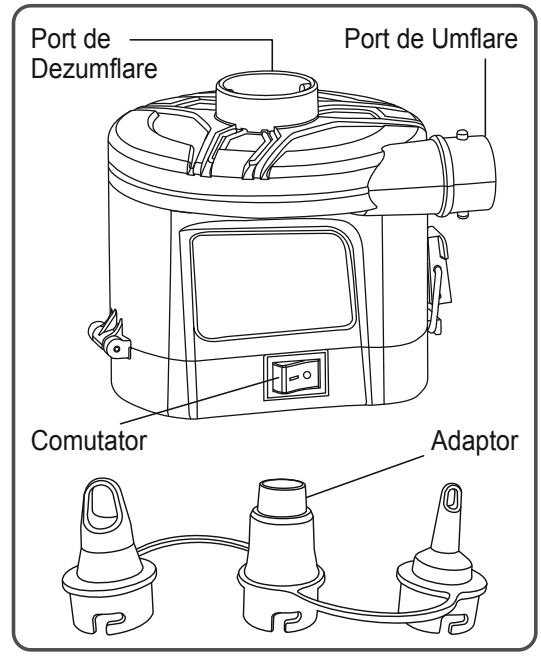

РЪКОВОДСТВО НА ПОТРЕБИТЕЛЯ
Модел № 62254
ЗАБЕЛЕЖКА: ПРОЧЕТЕТЕ ВНИМАТЕЛНО ТЕЗИ ИНСТРУКЦИИ ПРЕДИ УПОТРЕБА И ГИ ЗАПАЗЕТЕ.
ВНИМАНИЕ: ЗА ДА СЕ ИЗБЕГНЕ РИСКЪТ ОТ ТОКОВ УДАР, НЕ ИЗЛАГАЙТЕ НА ВОДА ИЛИ ДЪЖД.

ВНИМАНИЕ:
Съхранявайте тези инструкции на сигурно място. Ако инструкциите липсват, моля, потърсете ги на уебсайта ни **www.bestwaycorp.com**.
- Продължителността на работа на мотора не трябва да превишава **5** минути. Операторът трябва да позволи на двигателя да се охлади в продължение на **15** минути между отделните употреби.
- За пазара на ЕС: Този уред може да се използва от деца на възраст над 8 години и хора с ограничени физически, сетивни или умствени способности или без опит и познания, ако те са под наблюдение или са били инструктирани за използването на уреда по безопасен начин и осъзнават опасностите, които могат да възникнат. Децата не трябва да си играят с уреда. Почистването и поддръжката не трябва да се извършват от деца без надзор.
- За пазари извън ЕС: Този уред не е предназначен за употреба от лица (включително деца) с намалени физически, сетивни или умствени способности или липса на опит и познания, освен ако те не са наблюдавани или инструктирани относно използването на уреда от лице, отговорно за тяхната безопасност. Децата трябва да бъдат наблюдавани, за да се гарантира, че те не си играят с този уред.

ПРЕДПАЗНИ МЕРКИ ЗА БАТЕРИИ
- Не използвайте едновременно стари и нови батерии.
- Не използвайте едновременно различни видове батерии. Не смесвайте алкални стандартни (Въглерод-Цинк) или акумулаторни (Никел-Кадмий) батерии.
- Уверете се, че батериите са инсталирани правилно относно
тяхната полярност (+ и -).
- Не поставяйте под късо съединение батерията.
- Никога не се опитвайте да презареждате основни батерии, тъй като това може да предизвика теч, пожар или експлозия.
- Акумулаторните батерии трябва да бъдат извадени от този продукт, преди да бъдат заредени.
- Никога не се опитвайте да разглобявате или отваряте батерии, тъй като това може да доведе до електролитни изгаряния.
- Извадете батериите от продукта, който няма да се използва за дълъг период от време.
- Изтощените батерии трябва да бъдат извадени от този продукт.
- Не изхвърляйте продукта и неговите батерии в огън.Консултирайте местните разпоредби за инструкции за правилно изхвърляне.
- Батериите не трябва да се излагат на силна топлина като слънчева светлина, огън или подобни.
- Съхранявайте батериите на места, недостъпни за деца.
- Използвайте само LR20/D батерии (не са включени).

ИЗХВЪРЛЯНЕ



Електрическите продукти не трябва да се изхвърлят с битовите отпадъци. Моля, рециклирайте, когато има такива пунктове. Обърнете се към местните органи или търговеца на дребно за съвет относно рециклирането.

ТЕХНИЧЕСКИ ИНСТРУКЦИИ ЗА БЕЗОПАСНОСТ
- Помпата изисква 4 алкални батерии (LR20/D – не са включени), за да функционира.
- Отворите за напомпване и изпускане трябва да се поддържат изчистени от отломки по време на употреба.
- Продуктът трябва да се съхранява на сухо място.

ЗАБЕЛЕЖКА: Въздухът от не всички въздушни клапани може да бъде изпускан с помпа, някои еднопосочни клапани изискват ръчно изпускане.
ЗАБЕЛЕЖКА: Някои артикули са снабдени със специален херметичен обезопасителен клапан, проектиран за предотвратяване на загубата на въздух. Препоръчваме да изпускате въздуха от тези предмети, като просто развиете клапана, чрез просто отвиване на вентила, вместо изпускане на въздуха с помпа.
ЗАБЕЛЕЖКА: Изображения, единствено с илюстративна цел. Може да не отразяват действителния продукт. Не са в скала.

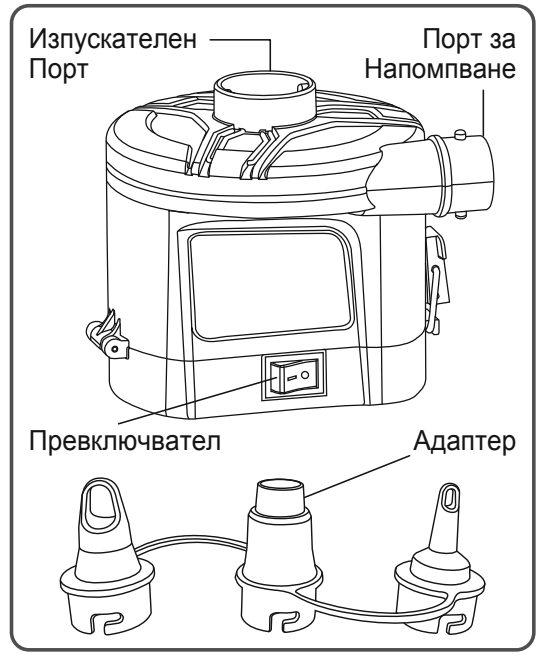

KORISNIČKI PRIRUČNIK
Br. modela 62254
OBAVIJEST: PAŽLJIVO PROČITAJTE PRIJE UPOTREBE I SAČUVAJTE OVE UPUTE.
OPREZ: KAKO BISTE IZBJEGLI RIZIK OD STRUJNOG UDARA, NE IZLAŽITE VODI ILI KIŠI.

UPOZORENJE:

Ove upute čuvajte na sigurnom mjestu. Ako upute nedostaju, potražite ih na našoj web stranici **www.bestwaycorp.com**.

- Vrijeme rada motora ne smije biti dulje od **5** minuta. Operater treba pustiti motor da se hladi **15** minuta između upotreba.
- Za tržište EU: Ovaj uređaj mogu koristiti djeca od 8 godina i starija te osobe sa smanjenim fizičkim, senzornim ili mentalnim sposobnostima ili nedostatkom iskustva i znanja ako su pod nadzorom ili im je pružena uputa o sigurnoj upotrebi uređaja te ako razumiju opasnosti. Djeca se ne smiju igrati s uređajem. Čišćenje i održavanje ne smiju obavljati djeca bez nadzora.
- Za tržišta izvan EU: Ovaj uređaj nije namijenjen osobama (uključujući djecu) sa smanjenim fizičkim, senzornim ili mentalnim sposobnostima ili nedostatkom iskustva i znanja, osim ako im osoba odgovorna za njihovu sigurnost ne da nadzor ili im ne da upute o korištenju uređaja. Djecu treba nadzirati kako bi se osiguralo da se ne igraju s uređajem.

SIGURNOSNE MJERE ZA RUKOVANJE BATERIJAMA

- Ne miješajte stare i nove baterije.
- Ne miješajte različite vrste baterija. Ne upotrebljavajte zajedno standardne alkalne (cink-ugljen) i punjive (nikal-kadmij) baterije.
- Pazite da pravilno postavite baterije pazeći na polaritet (+ i -).
- Ne izazivajte kratki spoj na baterijama.
- Nikada ne pokušavajte napuniti osnovne baterije jer bi punjenje moglo uzrokovati curenje, požar ili eksploziju.
- Uklonite punjive baterije iz uređaja prije nego što ih stavite na punjenje.
- Nikada ne pokušavajte rastaviti ili otvoriti baterije jer mogu nastati opekotine od elektrolitičke tekućine.
- Izvadite baterije iz opreme koja se neće upotrebljavati duže vremensko razdoblje.
- Uklonite istrošene baterije iz uređaja.
- Ne izlažite vatri proizvod ili njegove baterije. Provjerite lokalne pravilnike kako biste pročitali upute za pravilno odlaganje.
- Baterije se ne smiju izložiti izvorima topline kao što su Sunčeva svjetlost, vatra ili slični izvori.
- Držite baterije izvan dohvata djece.
- Upotrebljavajte samo 2 baterije LR20/D (ne isporučuju se).

ODLAGANJE



Električni proizvodi ne smiju se odlagati s komunalnim otpadom. Molimo reciklirajte u za to namijenjenim objektima, ako postoje. Savjet o recikliranju potražite kod lokalnih vlasti ili kod lokalnog distributera proizvoda.

TEHNIČKA SIGURNOSNE UPUTE

- Za rad pumpe potrebne su 4 alkalne baterije (LR20/D – nisu uključene).
- Otvori za napuhivanje i ispuhivanje tijekom upotrebe trebali bi uvijek biti slobodni od krutih ostataka.
- Proizvod mora biti pohranjen na suhom mjestu.

NAPOMENA: Ne mogu se svi zračni ventili ispuhati pumpom; neki jednosmjerni ventili zahtijevaju ručno ispuhavanje.
NAPOMENA: Neki artikli imaju poseban hermetički zatvoreni unutarnji sigurnosni ventil dizajniran za sprječavanje gubitka zraka. Preporučujemo ispuhavanje ovih proizvoda jednostavnim odvrtanjem ventila, umjesto korištenja pumpe.
NAPOMENA: Crteži služe samo za ilustraciju. Možda ne odražavaju stvarni proizvod. Nisu u mjerilu.

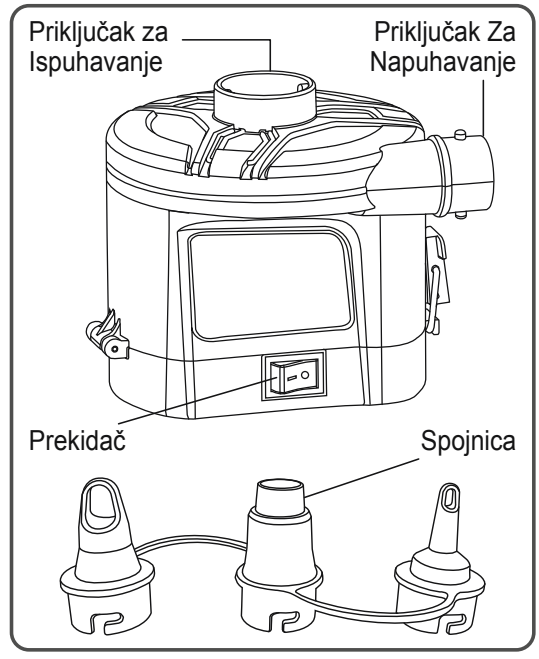

KASUTUSJUHEND
Mudel nr 62254
MÄRKUS: LUGEGE NEED JUHISED ENNE KASUTAMIST HOOLIKALT LÄBI JA HOIDKE NEED ALLES.
ETTEVAATUST: ELEKTRILÖÖGIOHU VÄLISTAMISEKS HOIDKE TOODET VEE JA VIHMA EEST.

HOIATUS.
Hoidke seda kasutusjuhendit kindlas kohas. Kui kasutusjuhendit pole, leidke see meie veebisaidilt **www.bestwaycorp.com**.
- Mootori pideva käitamise aeg ei tohi ületada **5** minutit. Kasutuskordade vahel peab laskma mootoril jahtuda **15** minutit.
- ELi turu jaoks: seadet tohib kasutada alates kaheksandast eluaastast; need, kellel on piiratud füüsilised, sensoorsed või vaimsed võimed ja kellel puuduvad kasutuskogemused ning väljaõpe, tohivad seda kasutada siis, kui nad on kasutamise ajal ohutuse eest vastutava isiku järelevalve või juhendamise all ja saavad aru seadme kasutamisega seotud ohtudest. Lapsed ei tohi selle seadmega mängida. Lastel ei ole lubatud seadet ilma järelevalveta puhastada ega hooldada.
- Riigid väljaspool Euroopa Liitu: seadme kasutamine on keelatud nendel isikutel (kaasa arvatud lapsed), kellel on piiratud füüsilised, sensoorsed või vaimsed võimed ning kogemusteta ja väljaõppeta isikutel, välja arvatud juhul kui nad on kasutamise ajal nende ohutuse eest vastutava isiku järelevalve või juhendamise all. Tuleb jälgida, et lapsed seadmega ei mängiks.

OHUTUSMEETMED PATAREI KASUTAMISEL
- Ärge kasutage samaaegselt vanu ja uusi toiteelemente.
- Ärge kasutage samaaegselt eri tüüpi toiteelemente. Ärge kasutage koos leelispatareisid, tavapatareisid (süsinik-tsink) ja akusid (nikkel-kaadmium).
- Veenduge, et patareid on paigaldatud polaarsust (+ ja –) jälgides.
- Ärge patareisid lühistage.
- Ärge mingil juhul püüdke patareisid laadida, sest see võib põhjustada leket, tulekahju või plahvatuse.
- Enne laetava toiteelemendi laadimise alustamist tuleb see seadmelt eemaldada.
- Ärge püüdke patareisid lahti võtta või avada - võite saada elektrolüüdipõletuse.
- Kui te seadet pikemat aega ei kasuta, võtke akud välja.
- Tühjenenud patareid tuleb seadmelt eemaldada.
- Ärge pange seadet ja patareisid utiliseerimiseks tulle. Järgige kasutuskohas kehtivaid jäätmekäitluseeskirju.
- Ärge jätke toiteelemente kuuma kohta, näiteks päikese kätte, leekide lähedusse või sarnasesse kohta.
- Hoidke patareisid lastele kättesaamatus kohas.
- Kasutage patareisid LR20/D (ei ole komplektis).

JÄÄTMEKÄITLUS



Elektrilisi seadmeid ei tohi käidelda koos olmeprügiga. Võimaluse korral tuleb kasutusest kõrvaldatud seadme osad taaskäidelda. Küsige kohalikult omavalitsuselt või edasimüüjalt nõu ringlussevõtu kohta.

TEHNILISED OHUTUSJUHISED
- Pumba toimimiseks on vaja nelja leelispatareid (LR20/D – ei kuulu komplekti).
- Hoidke imi- ja survepoole avad töötamise ajal prahist vabad.
- Seadet tuleb hoida kuivas kohas.

MÄRKUS. Läbi kõikide õhuventiilide ei ole võimalik õhku läbi pumba välja lasta, mõned tagasivooluta ventiilid tuleb käsitsi avada.
MÄRKUS. Mõnedel toodetel on erikonstruktsiooniga turvaventiilid, mis tõkestavad õhu väljavoolu. Soovitame neid tühjaks lasta ventiili lahtikeeramisega pumba kasutamise asemel.
MÄRKUS. Esitatud joonised on vaid näitlikustamiseks. Need ei pruugi vastata konkreetsele tootele. Joonised ei ole mõõtkavas.

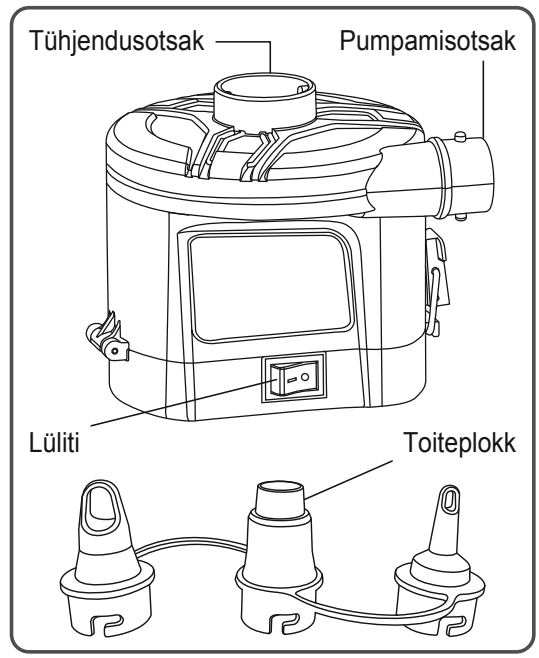

PRIRUČNIK ZA KORISNIKE
Model broj 62254
OBAVEŠTENJE: PAŽLJIVO PROČITAJTE PRE RADA I SAČUVAJTE OVA UPUTSTVA.
OPREZ: DA BISTE IZBEGLI RIZIK OD STRUJNOG UDARA, NE IZLAŽITE VODI ILI KIŠI.

UPOZORENJE:
Čuvajte ova uputstva na sigurnom mestu. Ukoliko uputstva nedostaju, potražite ih na našoj web stranici **www.bestwaycorp.com**.
- Vreme rada motora ne bi trebalo da prelazi **5** minuta. Operator treba da ostavi motor da se hladi **15** minuta između upotreba.
- Za tržište EU: Ovaj uređaj mogu da koriste deca uzrasta od 8 godina i više i osobe sa smanjenim fizičkim, senzornim ili mentalnim sposobnostima ili bez iskustva i znanja, ako su pod nadzorom ili su dobile uputstva o bezbednoj upotrebi uređaja i razumeju opasnosti. Deca ne smeju da se igraju uređajem. Čišćenje i održavanje ne smeju da obavljaju deca bez nadzora.
- Za tržišta van EU: Ovaj uređaj nije namenjen za upotrebu od strane osoba (uključujući decu) sa smanjenim fizičkim, senzornim ili mentalnim sposobnostima ili bez iskustva i znanja, osim ako nisu pod nadzorom ili im je dala uputstva o upotrebi uređaja osoba odgovorna za njihovu bezbednost. Decu treba nadgledati kako bi se osiguralo da se ne igraju uređajem.

PREDROSTROŽNOST ZA BATERIJU
- Ne mešajte stare i nove baterije.
- Ne mešajte različite tipove baterija. Ne mešajte alkalne, standardne (karbon-cink) ili punjive (nikl-kadmijum) baterije.
- Uverite se da su baterije pravilno umetnute u odnosu na polaritet (+ i -).
- Ne dovodite baterije do kratkog spoja.
- Nikad ne pokušavajte da ponovo napunite primarne baterije, jer to može da uzrokuje curenje, požar ili eksploziju.
- Punjive baterije se moraju izvaditi iz ovog proizvoda pre punjenja.
- Nikad ne pokušavajte da rastavite ili otvorite baterije jer to može da dovede do opekotina elektrolitima.
- Izvadite baterije iz opreme koju ne nameravate koristiti u dužem vremenskom periodu.
- Istrošene baterije se moraju izvaditi iz ovog proizvoda.
- Nemojte bacati proizvod i njegove baterije u vatru. Za uputstva o pravilnom odlaganju, proverite lokalne propise.
- Baterije se ne smeju izlagati vrućini kao što je sunčeva svetlost, vatra ili slično.
- Držati van dohvata dece.
- Koristite samo LR20/D baterije (nisu priložene).

ODLAGANJE



Električni proizvodi ne smeju da se odlažu sa komunalnim otpadom. Molimo reciklirajte u za to namenjenim objektima, ako postoje. Savet o recikliranju potražite kod lokalnih vlasti ili kod lokalnog distributera proizvoda.

TEHNIČKA BEZBEDNOSNA UPUTSTVA
- Pumpa zahteva 4 alkalne baterije (LR20/D – nisu uključene) da bi funkcionisala.
- Priključci za napajanje trebaju uvek biti čisti tokom upotrebe.
- Proizvod treba odložiti na suvo mesto.

NAPOMENA: Nisu svi vazdušni ventili mogući da se ispuste pumpom; neki jednosmerni ventili zahtevaju ručno ispuštanje vazduha.
NAPOMENA: Neki proizvodi imaju poseban hermetički zatvoreni unutrašnji sigurnosni ventil dizajniran da spreči gubitak vazduha. Preporučujemo da ispuštate vazduh iz ovih predmeta jednostavnim odvrtanjem ventila, umesto korišćenja pumpe.
NAPOMENA: Crteži su samo u svrhu ilustracije. Možda ne odražavaju stvarni proizvod. Nisu u srazmeri.

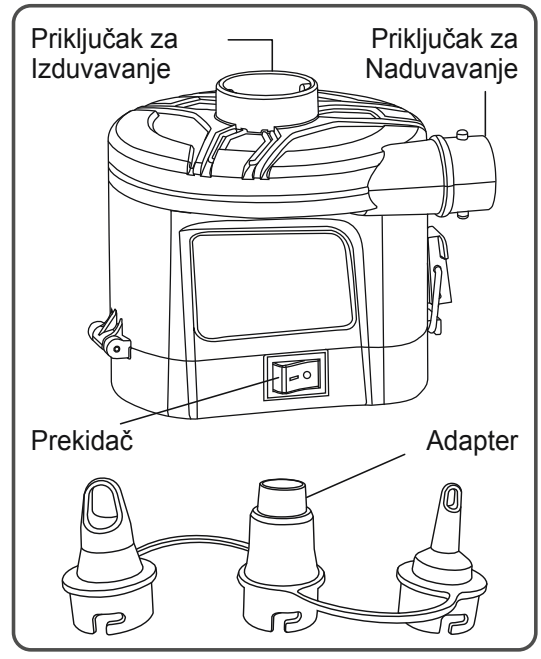

دليل المالك

رقم الموديل 62254

ملاحظة: اقرأ التعليمات بعناية قبل التشغيل واحفظها.

تنبيه: لتجنب خطر التعرض لصدمة كهربائية، لا تعرِّض المنتج إلى الماء أو المطر.

تحذير:

احتفظ بهذه التعليمات في مكان آمن. إذا كانت التعليمات مفقودة، فيرجى البحث عنها على موقعنا الإلكتروني **www.bestwaycorp.com** .

- يجب ألا تتجاوز مدة تشغيل المحرك **5** دقائق. ينبغي على المشغل ترك المحرك يبرد لمدة **15** دقيقة بين الاستخدامات.
- لسوق الاتحاد الأوروبي : يمكن استخدام هذا الجهاز من قِبل الأطفال بدءًا من سن 8 سنوات فما فوق، والأشخاص الذين يعانون من ضعف القدرات البدنية أو الحسية أو العقلية، أو الذين يفتقرون إلى الخبرة والمعرفة شريطة توفير الإشراف والتوجيه لهم فيما يتعلق باستخدام الجهاز بطريقة آمنة وفهم المخاطر ذات الصلة. كما يجب ألا يعبث الأطفال بالجهاز. ينبغي ألا يُجري الأطفال عمليات تنظيف الجهاز أو صيانته من دون مراقبتهم جيدًا.
- للأسواق الأخرى غير الاتحاد الأوروبي: هذا الجهاز غير مخصص للاستخدام من قِبل الأشخاص الذين يعانون من نقص في القدرات البدنية أو الحسية أو الذهنية (بما في ذلك الأطفال)، أو الذين لا يتمتعون بالخبرة والمعرفة، ما لم يتم الإشراف عليهم أو إعطائهم التعليمات المتعلقة بكيفية استخدام الجهاز من جانب شخص مسؤول عن سلامتهم. يجب الإشراف على الأطفال للتأكد من أنهم لا يعبثون بالجهاز.

الاحتياطات الخاصة بالبطارية

- لا تخلط استخدام البطاريات القديمة والجديدة.
- لا تخلط أنواعًا مختلفة من البطاريات. لا تمزج بين البطاريات القلوية القياسية (الكربون - الزنك) أو القابلة لإعادة الشحن (النيكل - الكادميوم).
- تأكد من تركيب البطاريات بشكل صحيح فيما يتعلق بالقطبية (+ و -).
- لا تحدث دائرة قصر في طرفي البطارية.
- لا تحاول مطلقًا إعادة شحن البطاريات الأساسية لأن ذلك قد يتسبب في حدوث تسرب أو حريق أو انفجار.
- يجب فك البطاريات القابلة لإعادة الشحن من هذا المنتج قبل شحنها.
- لا تحاول أبدًا تفكيك البطاريات أو فتحها لأن ذلك قد يؤدي إلى حروق بسبب الكهرباء.
- فك البطاريات في حالة عدم استخدام الوحدة لفترة طويلة من الوقت.
- يجب إزالة البطاريات المستنفدة من المنتج.
- لا تتخلص من المنتج وبطارياته في النار. تحقق من اللوائح المحلية الخاصة بك للحصول على تعليمات التخلص المناسبة.
- يجب عدم تعريض البطاريات إلى الحرارة المفرطة مثل ضوء الشمس أو النار أو ما شابه ذلك.
- تُحفظ البطاريات بعيدًا عن متناول الأطفال.
- استخدم فقط بطاريات LR20/D (غير مدرجة).

التخلص من المنتج



يجب عدم التخلص من المنتجات الكهربائية مع النفايات المنزلية. يُرجى إعادة تدويرها عندما تتوفر المرافق. ارجع إلى السلطات المحلية لديك أو بائع التجزئة للحصول على مشورة بشأن إعادة التدوير.

تعليمات فنية للسلامة

- تتطلب المضخة 4 بطاريات قلوية (LR20/D - غير مرفقة) للتشغيل.
- وينبغي إبقاء منافذ النفخ والتفريغ خالية من الشوائب أثناء الاستخدام.
- يجب أن يتم تخزين المنتج في مكان جاف.

ملحوظة: لا يمكن تفريغ جميع صمامات الهواء بواسطة المضخة؛ فبعض الصمامات أحادية الاتجاه تتطلب تفريغًا يدويًا.

ملحوظة: تحتوي بعض المنتجات على صمام أمان داخلي محكم الإغلاق مصمم خصيصًا لمنع تسرب الهواء. نوصي بتفريغ هذه العناصر ببساطة عن طريق فك الصمام، بدلاً من استخدام مضخة.

ملحوظة: الرسومات لغرض التوضيح فقط. وقد لا تعبر عن المنتج الفعلي. وليست مرسومة بمقياس رسم.

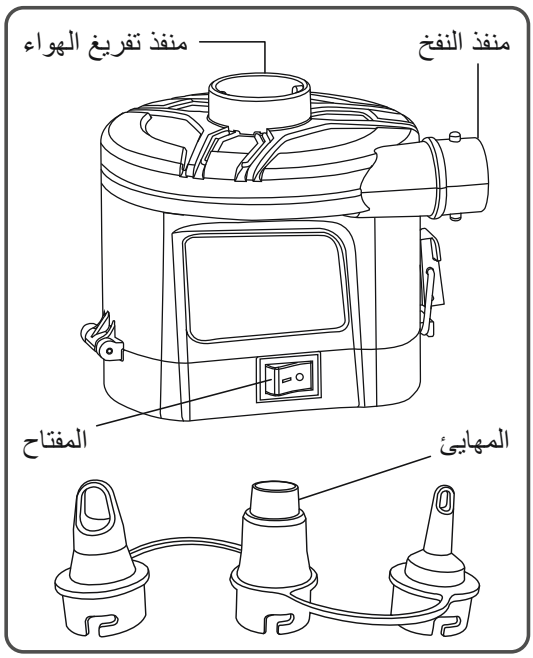

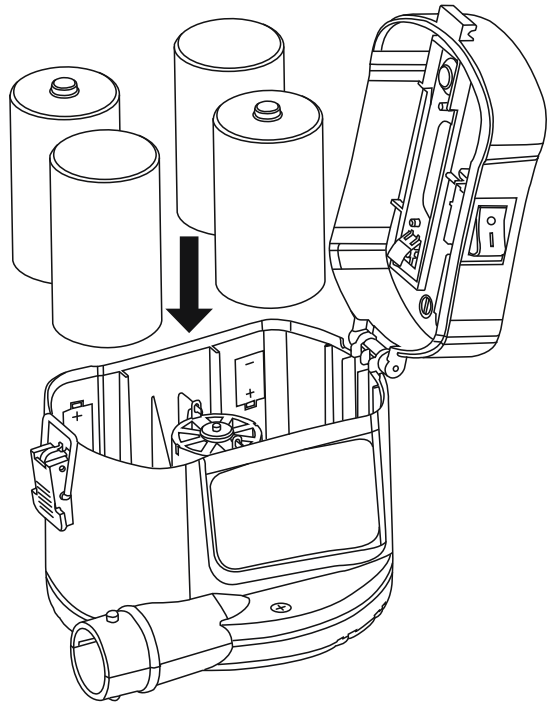



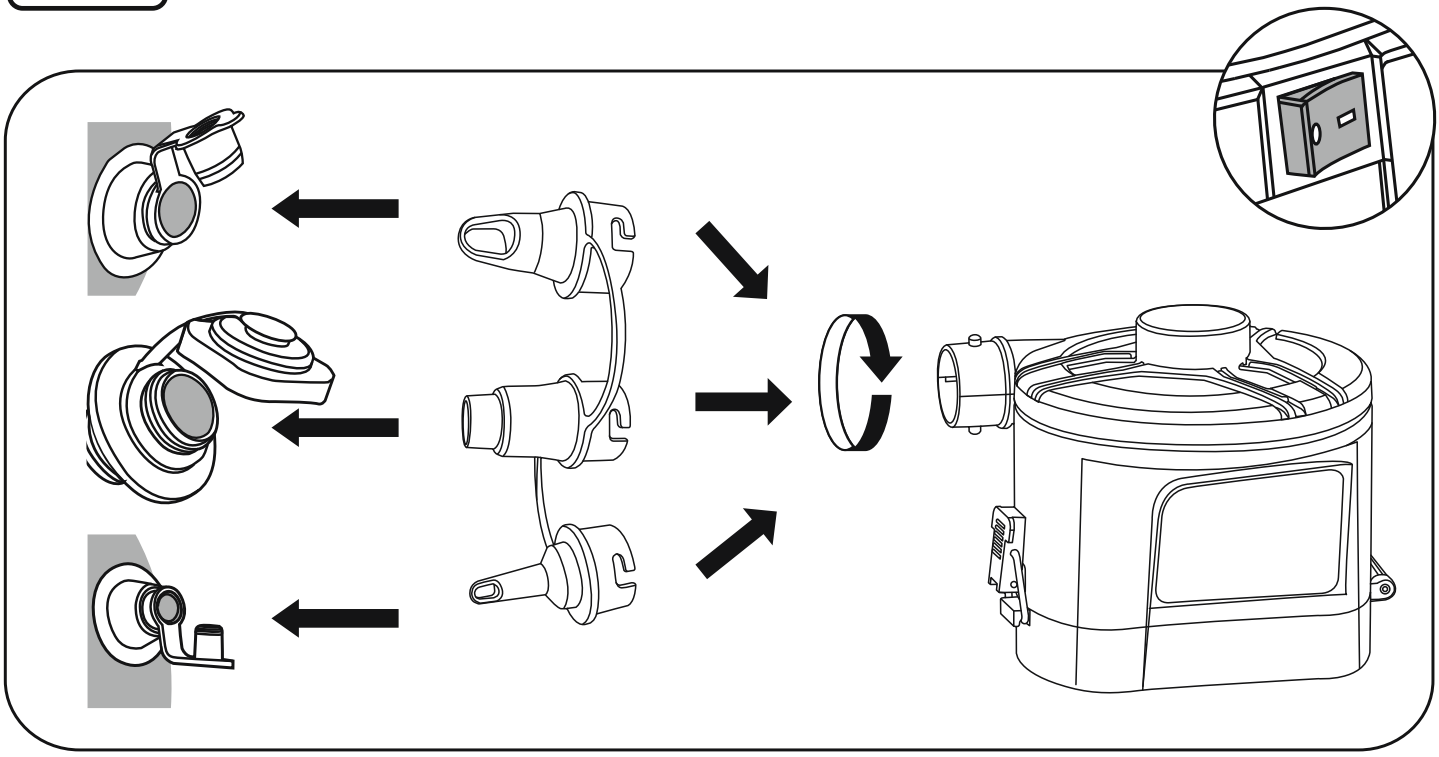

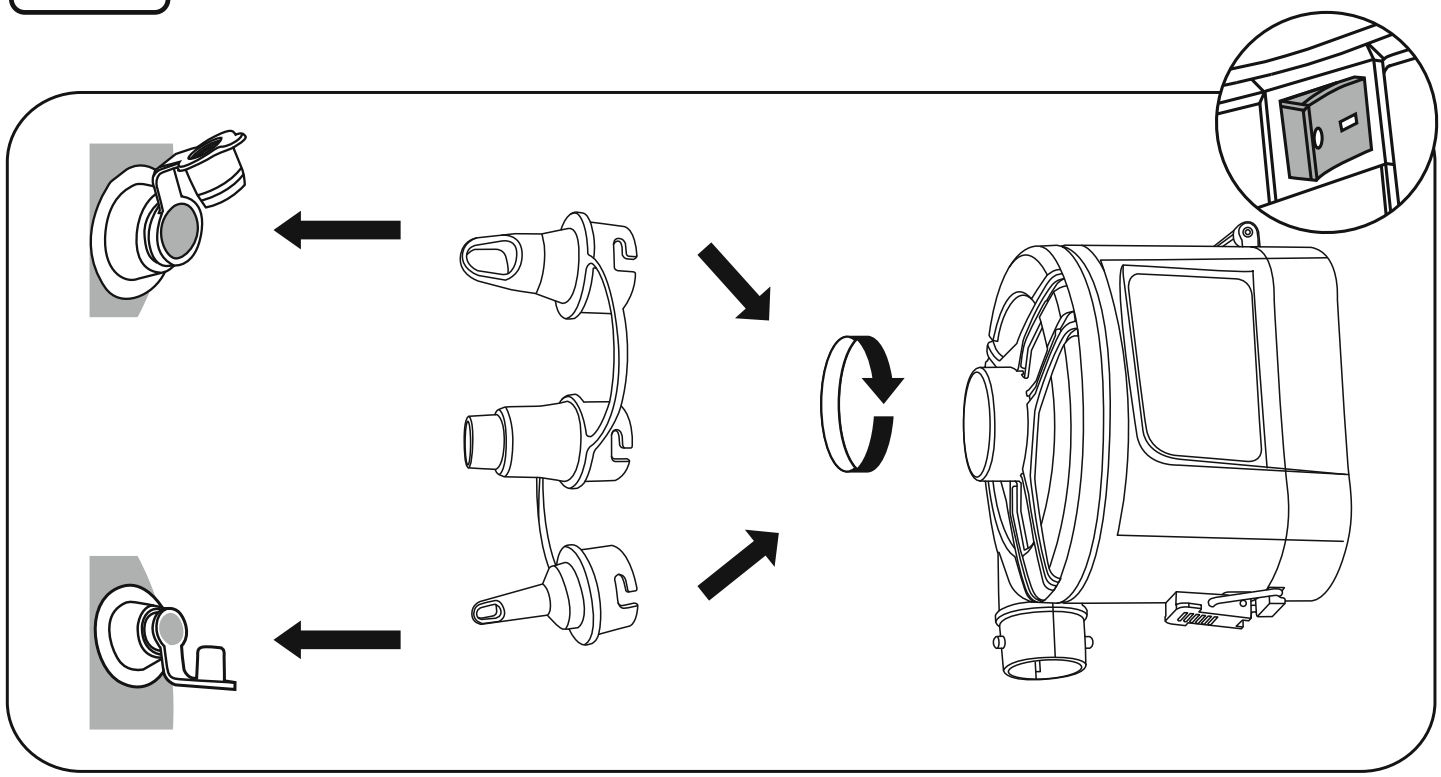



Bestway®

©2026 Bestway All rights reserved / Tous droits réservés / Todos los derechos reservados / Alle Rechte vorbehalten / Tutti i diritti riservati
Trademarks used in some countries under license from / Marques déposées utilisées dans certains pays sous licence de /
Marcas comerciales utilizadas en algunos países bajo licencia de / Marken, abweichend in bestimmten Ländern unter Lizenz von /
I marchi commerciali sono utilizzati in alcuni paesi su licenza **Bestway Inflatables & Material Corp.**
Manufactured by / Fabriqué par / Fabricado por / Produziert von / Prodotto da **Bestway (Nantong) Recreation Corp., No.8, West Huimin Road, Rugao Economic Development Zone, Jiangsu, China / No.6 West Jinlun Road, Rugao Economic Development Zone, Jiangsu, China**
Manufactured for, distributed and represented in the European Union by / Fabriqué pour, distribué et représenté dans l'Union européenne par / Fabricado, distribuido y representado en la Unión Europea por / Hergestellt für Vertrieb sowie Vertretung innerhalb der Europäischen Union durch / Fabbricato per conto di, distribuito e rappresentato nell'Unione Europea da **Bestway Europe S.p.a., Via Resistenza, 5, 20098 San Giuliano Milanese (Milano), Italy.**
Represented in United Kingdom by **Bestway Corp UK Ltd. 8 Wentworth Road, Heathfield Industrial Estate, Newton Abbot, Devon, TQ12 6TL.**
Represented in Latin America by / Représenté en Amérique latine par / Representado en Latinoamérica por / Representado na América Latina por **Bestway Central & South America Ltda, Salar Ascotan 1282, Parque Enea, Pudahuel, Santiago, Chile.**
Represented in Australia & New Zealand by **Bestway Australia Pty Ltd, Unit 2/98-104 Carnarvon St Silverwater, NSW 2128, Australia.** (Tel: Australia: (+61) 2 9037 1388; New Zealand: 6498 877 182).
Represented in North America by / Représenté en Amérique du Nord par / Representado en Norteamérica por **Bestway (USA) Inc., 3435 S. McQueen Road, Chandler, AZ 85286, United States of America.**

www.bestwaycorp.com

303021411433