roomArt collection

LOTUS-95

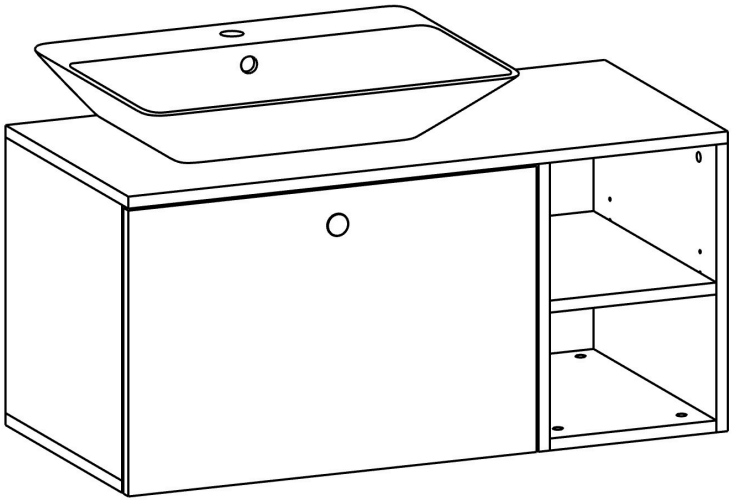

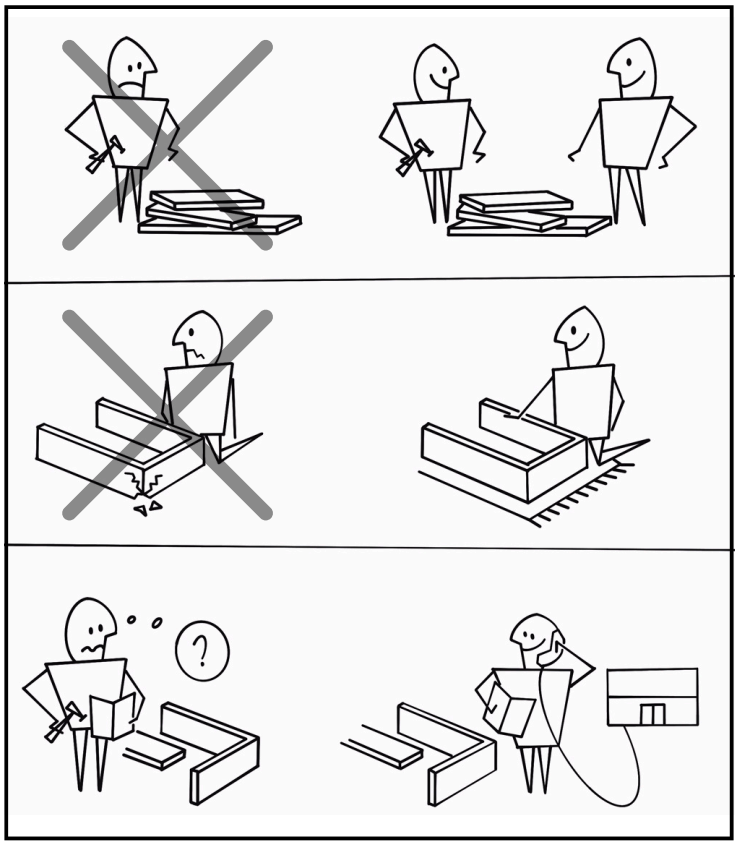

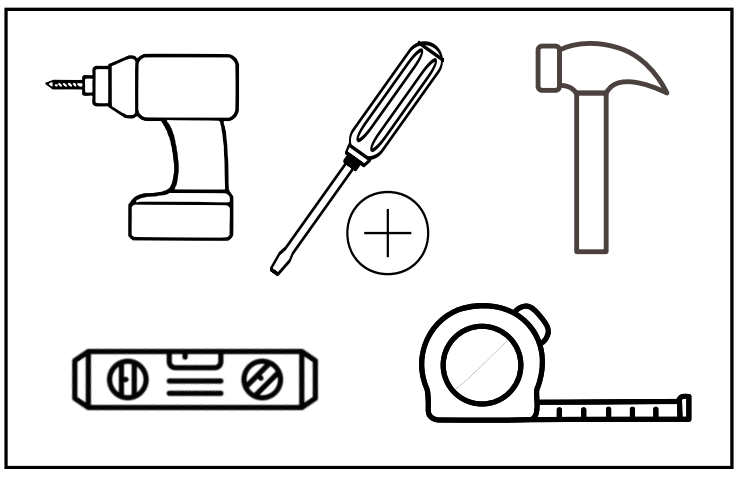

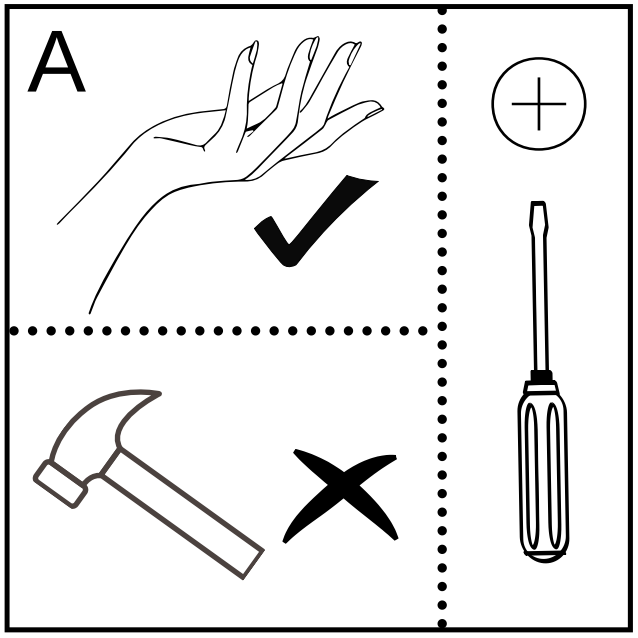
A

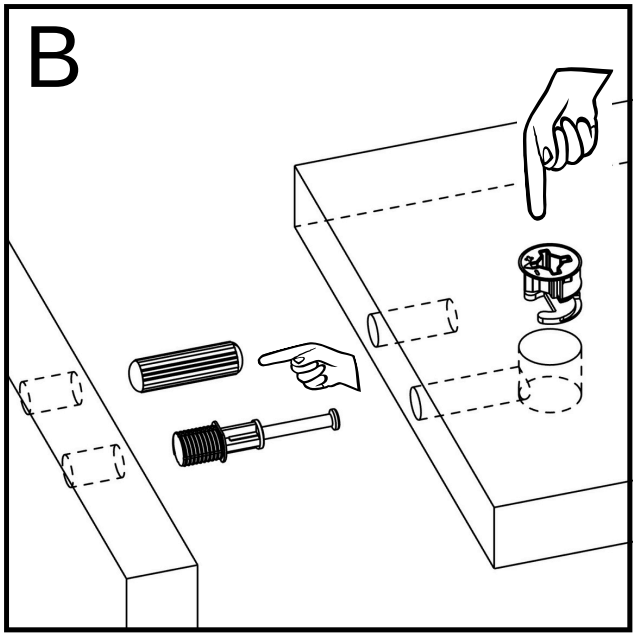
B

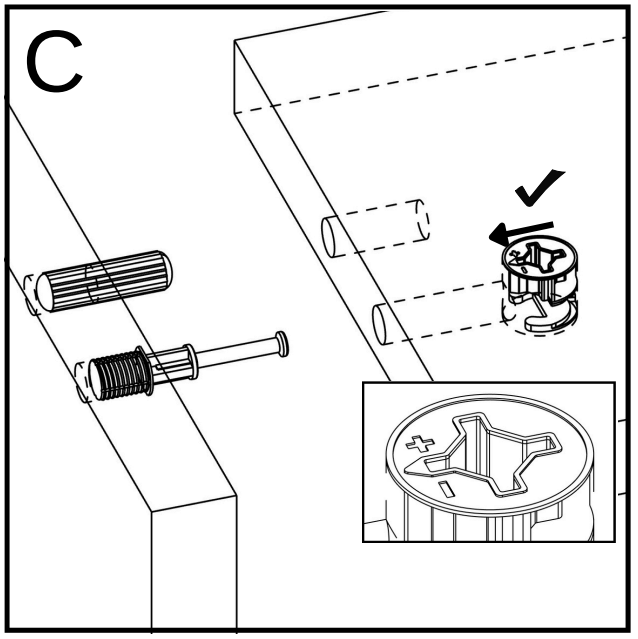
C

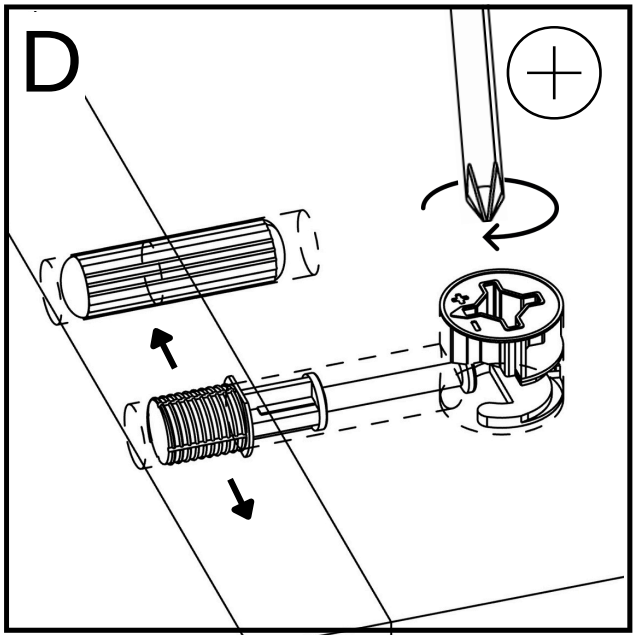
D

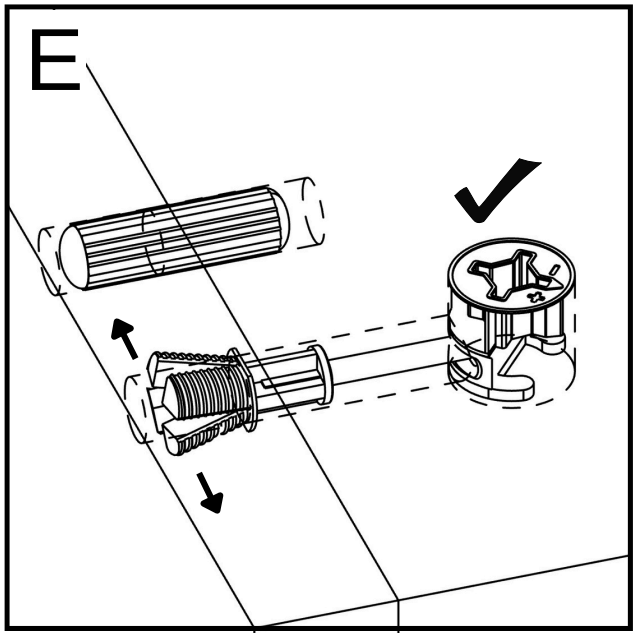
E

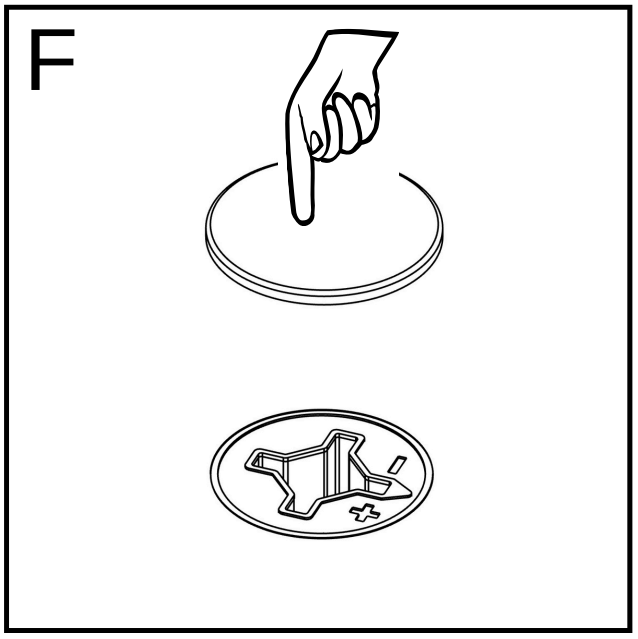
F

Reklamation und Widerrufsrecht
Bitte öffnen Sie die Pakete und prüfen Sie, ob mit den Teilen alles in Ordnung ist.
Falls ein Teil beschädigt geliefert wird, kontaktieren Sie uns bitte über den Bereich *''Kontakt''* auf unserer Website. (*www.roomartstore.de*)

Damit der Produktpreis vollständig erstattet werden kann, beachten Sie bitte, dass das Produkt vollständig, in der Originalverpackung und ohne Installation versendet werden muss. Da unsere Produkte im zerlegten Zustand verschickt werden, werden Rücksendungen nach der Installation nicht akzeptiert.

Complaints and right of withdrawal (return policy)
Please open the packaging and check whether everything is OK with the parts.
If an item is delivered damaged, please contact us via the *"Contact Us"* section of our website.

Please note that for a full refund of the product price, the product must be returned complete, in its original packaging and without installation. If our products are shipped disassembled, returns will not be accepted after installation.

Klachten en herroepingsrecht (retourprocedure)
Open de verpakking en controleer of alles in orde is met de onderdelen.
Als een artikel beschadigd wordt geleverd, neem dan contact met ons op via het gedeelte *''Contact''* op onze website. (*www.roomartstore.nl*)

Houd er rekening mee dat voor een volledige terugbetaling van de productprijs het product compleet, in de originele verpakking en zonder installatie moet worden geretourneerd. Als onze producten gedemonteerd worden verzonden, worden retourzendingen na installatie niet geaccepteerd.

Réclamations et droit de rétractation (politique de retour)
Veuillez ouvrir l'emballage et vérifier si tout va bien avec les pièces.
Si un article est livré endommagé, veuillez nous contacter via la section « *Contactez-nous* » de notre site Internet.

Veuillez noter que pour un remboursement intégral du prix du produit, le produit doit être retourné complet, dans son emballage d'origine et sans installation. Étant donné que nos produits sont expédiés démontés, les retours ne seront pas acceptés après l'installation.

Şikayetler ve cayma hakkı (iade prosedürü)
Lütfen ambalajı açın ve parçalarda her şeyin yolunda olup olmadığını kontrol edin.
Eğer ürün hasarlı teslim edilirse, lütfen web sitemizin *"Bize Ulaşın"* bölümünden bizimle iletişime geçin. (*www.roomartstore.com.tr*)

Ürün bedelinin tamamının iade edilebilmesi için ürünün eksiksiz, orijinal ambalajında ve kurulum yapılmadan iade edilmesi gerektiğini lütfen unutmayın. Ürünlerimiz demonte olarak gönderildiği takdirde kurulum sonrası iade kabul edilmeyecektir.

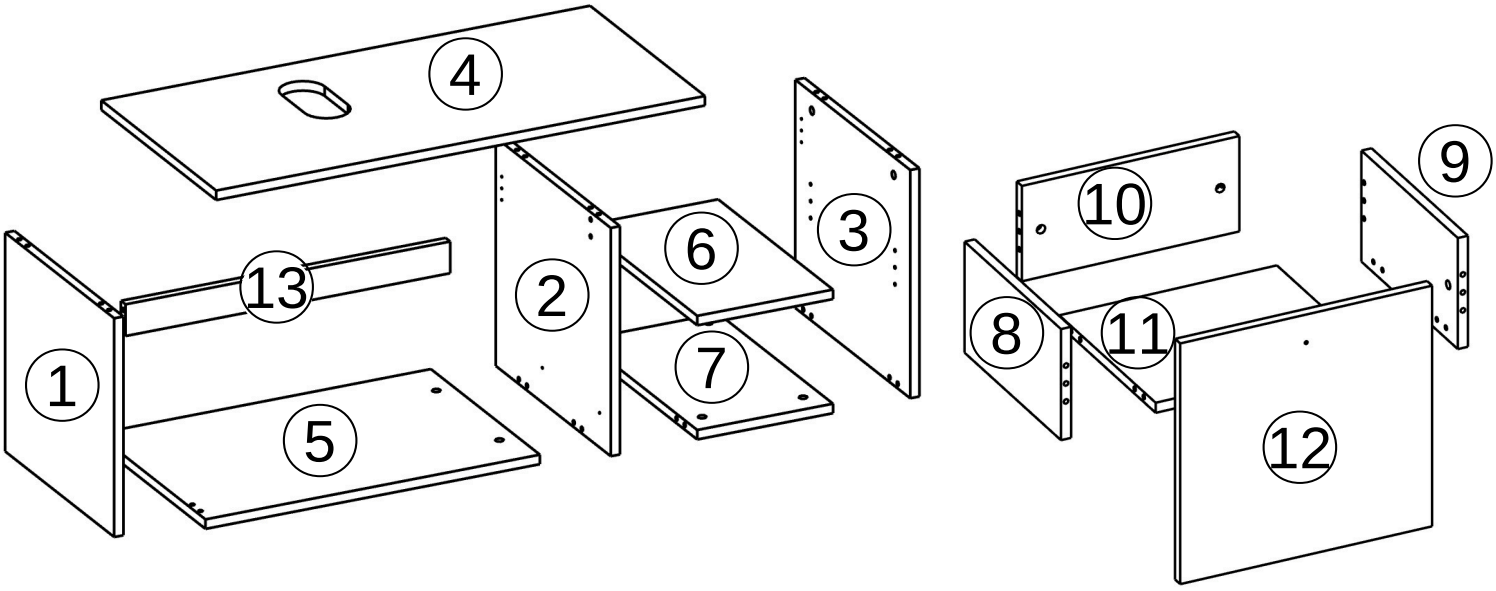

no - mm





B001
x26



B002
x26



B003
x30

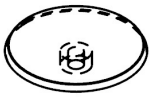

B004
x26



B006
x6

M5*80

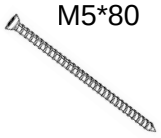

B007
x6

M4*20



B009
x17



B020
x4

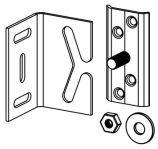

B024
x3

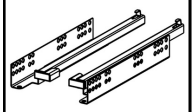

B062
x1L-x1R

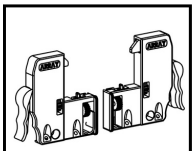

B015
x1L-x1R

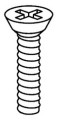

B011
x1

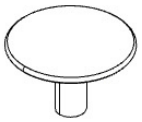

A009
x1

1 - 427 * 414 * 18	pk1
2 - 432 * 450 * 18	pk1
3 - 432 * 450 * 18	pk1
4 - 950 * 450 * 18	pk1
5 - 650 * 427 * 18	pk1
6 - 264 * 450 * 18	pk1
7 - 264 * 450 * 18	pk1
8 - 340 * 198 * 18	pk2
9 - 340 * 198 * 18	pk2
10 - 586 * 170 * 18	pk2
11 - 586 * 340 * 18	pk2
12 - 647 * 429 * 18	pk2
13 - 631 * 60 * 18	pk1

1


B001
x4

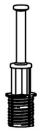
B002
x1


B003
x1

M4*20


B009
x3

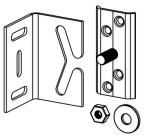
B024
x1

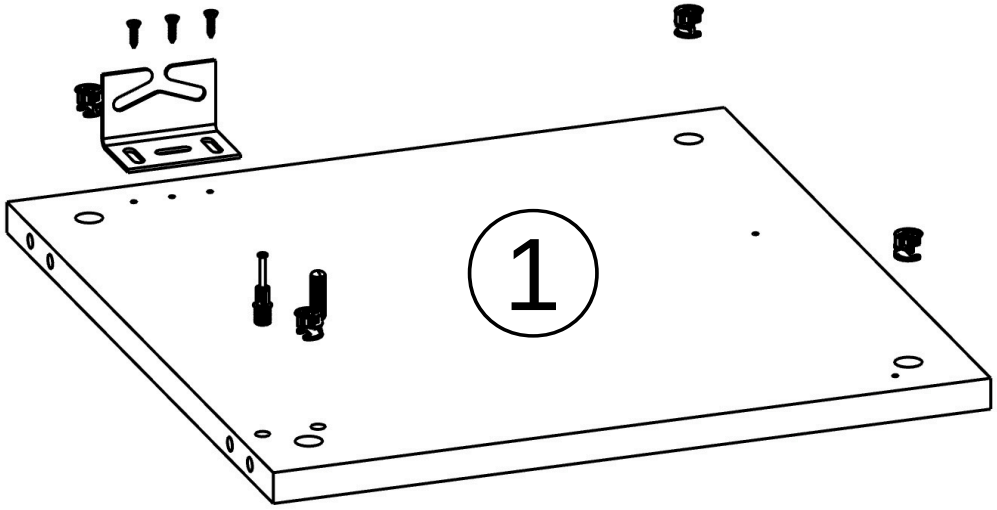

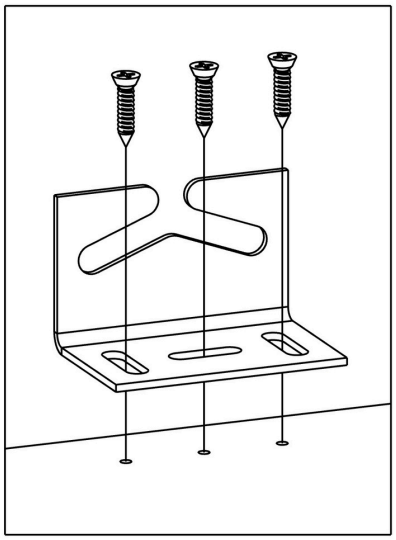

2


B001
x2

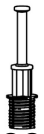
B002
x2


B003
x2

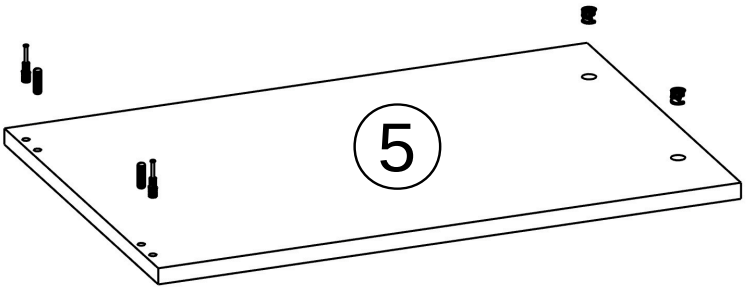

3

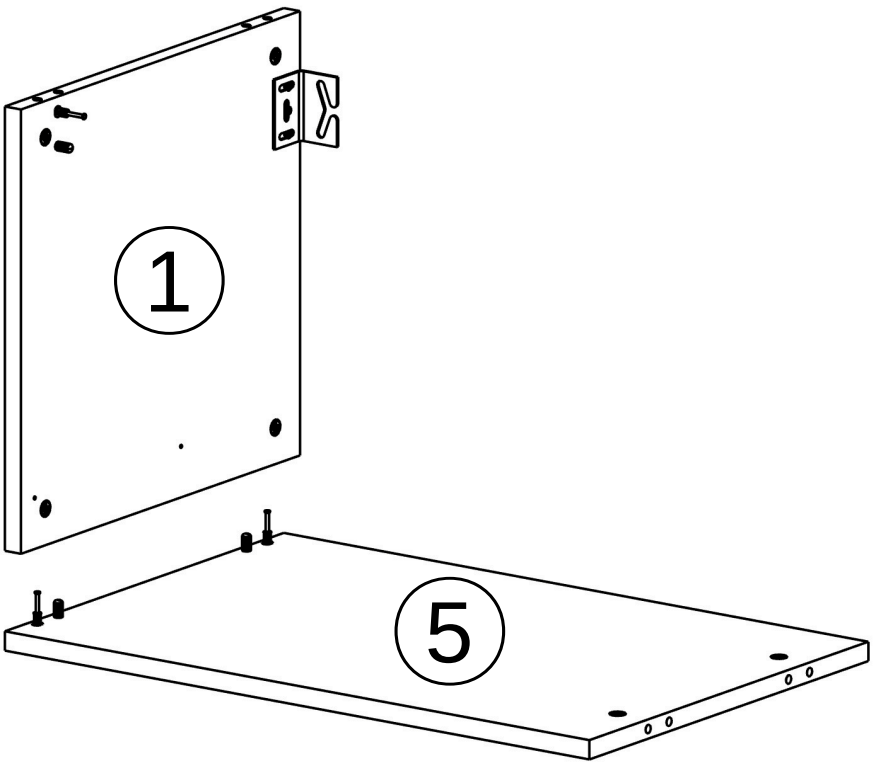

4

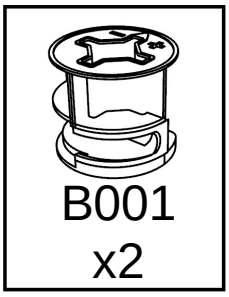

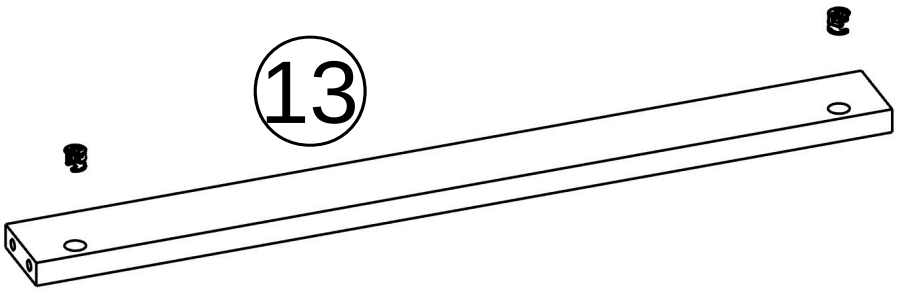

5

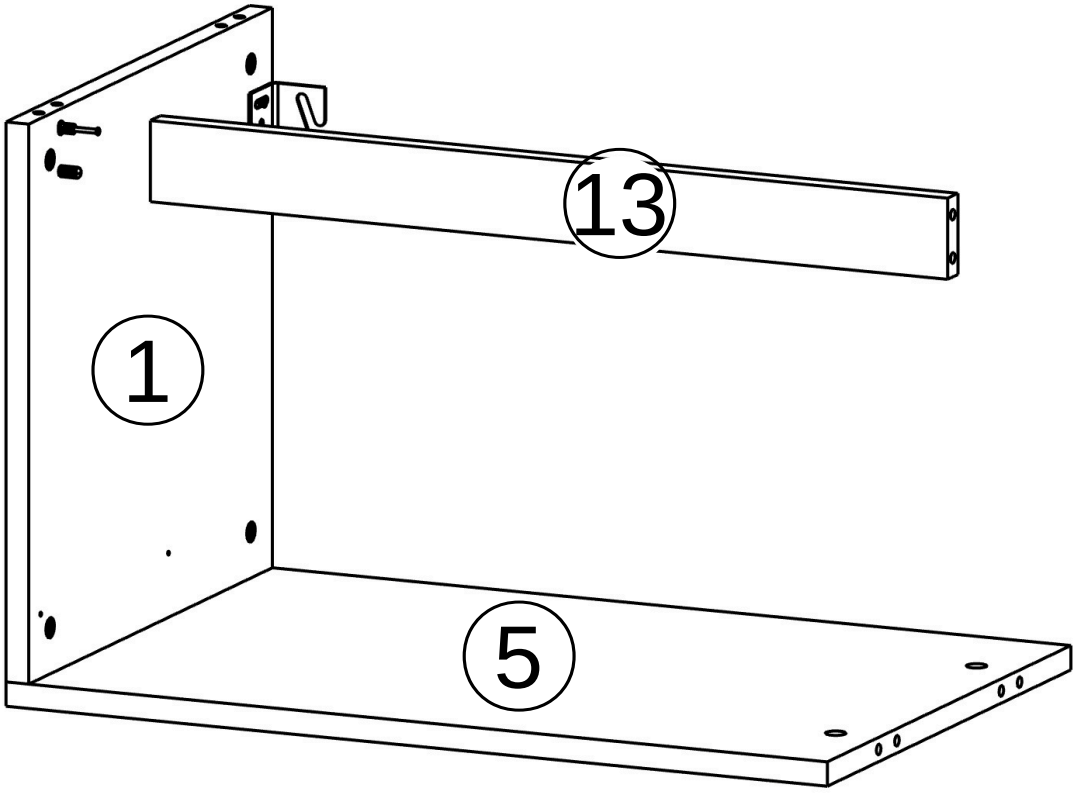

6

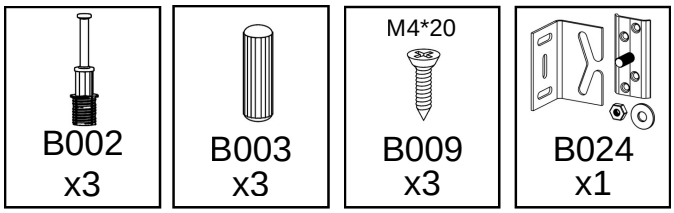

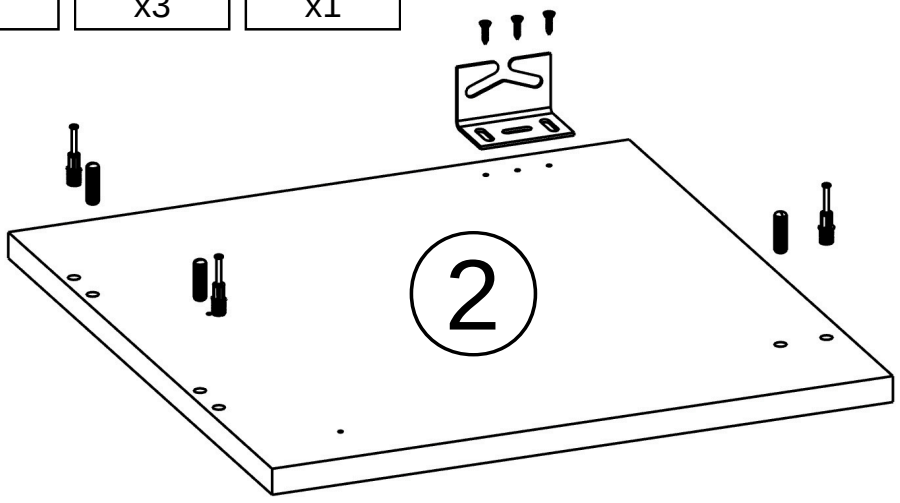

7

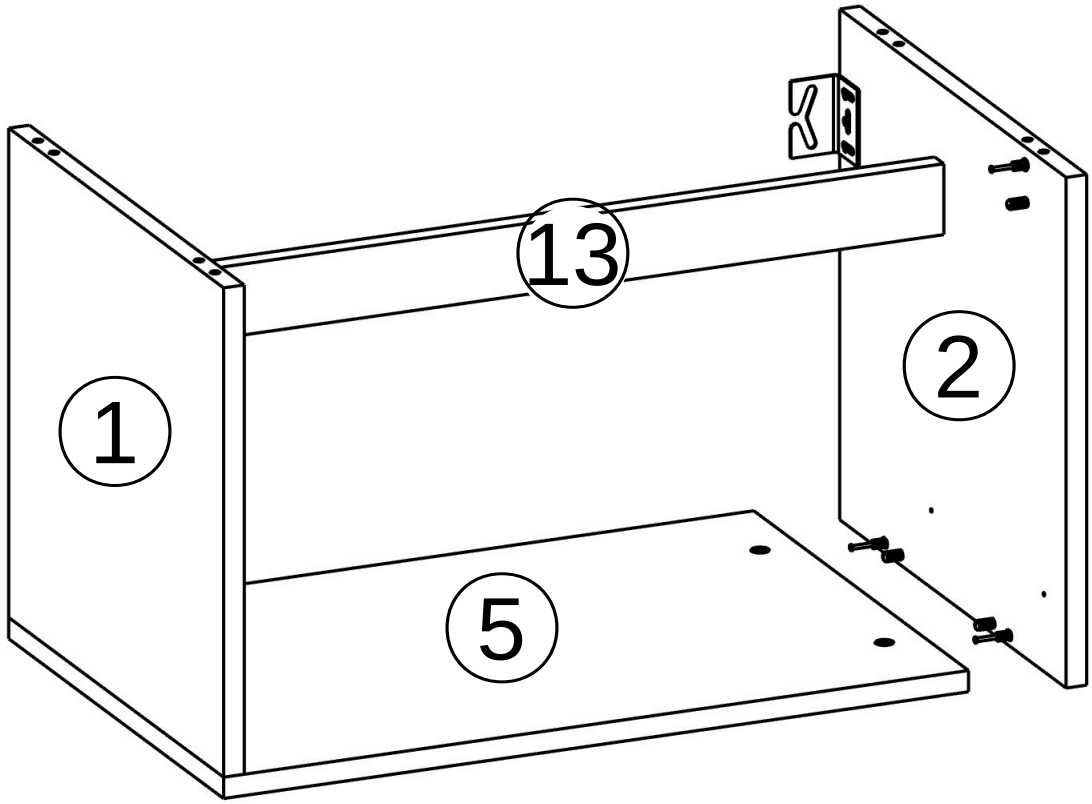

8

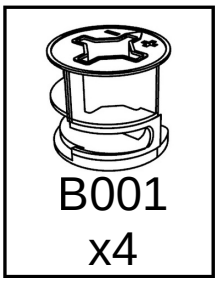

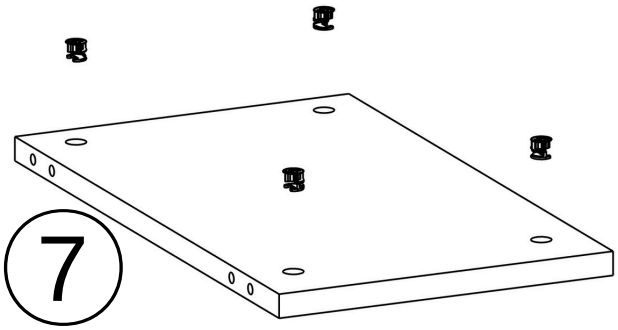

9

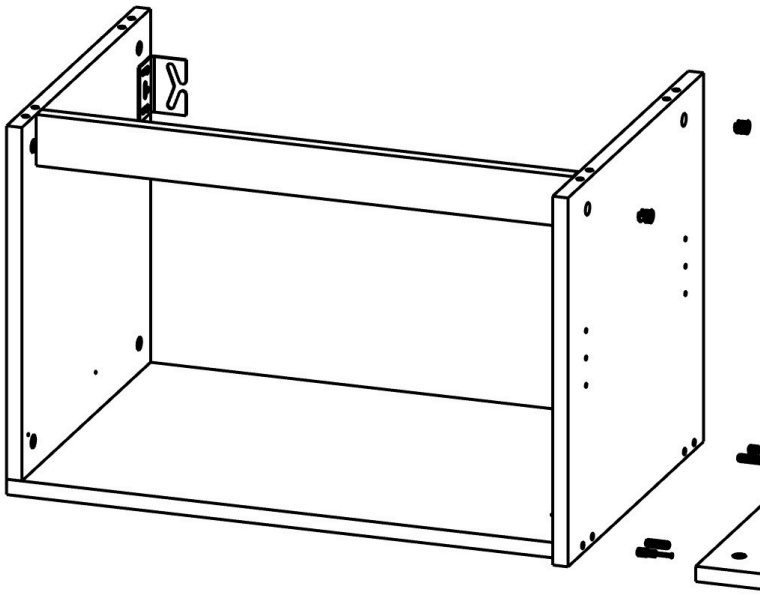

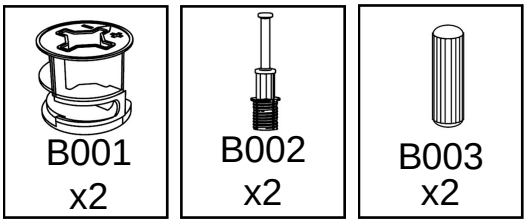

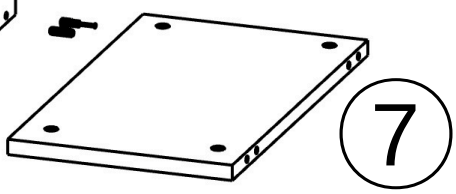

10

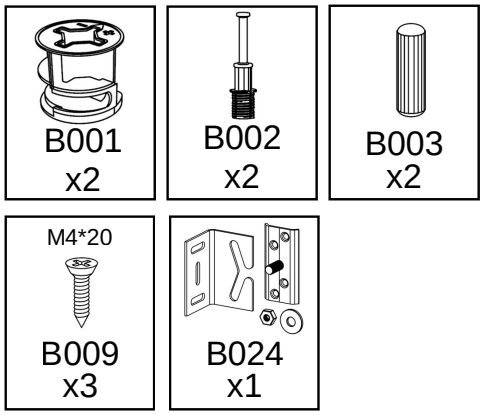
B001
x2
B002
x2
B003
x2
M4*20
B009
x3
B024
x1

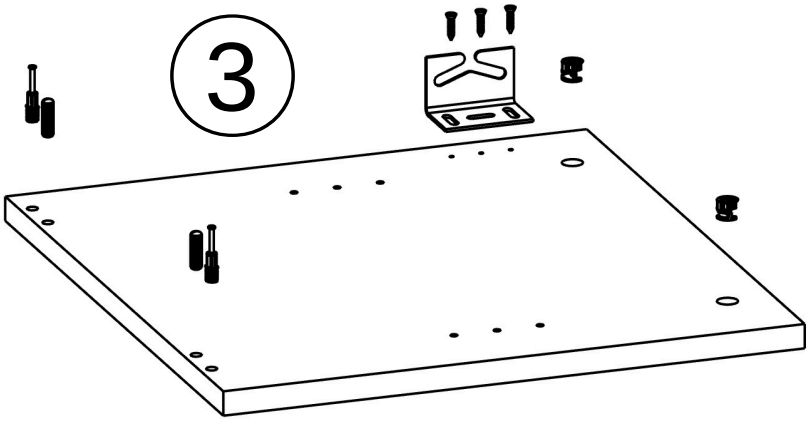
3

11

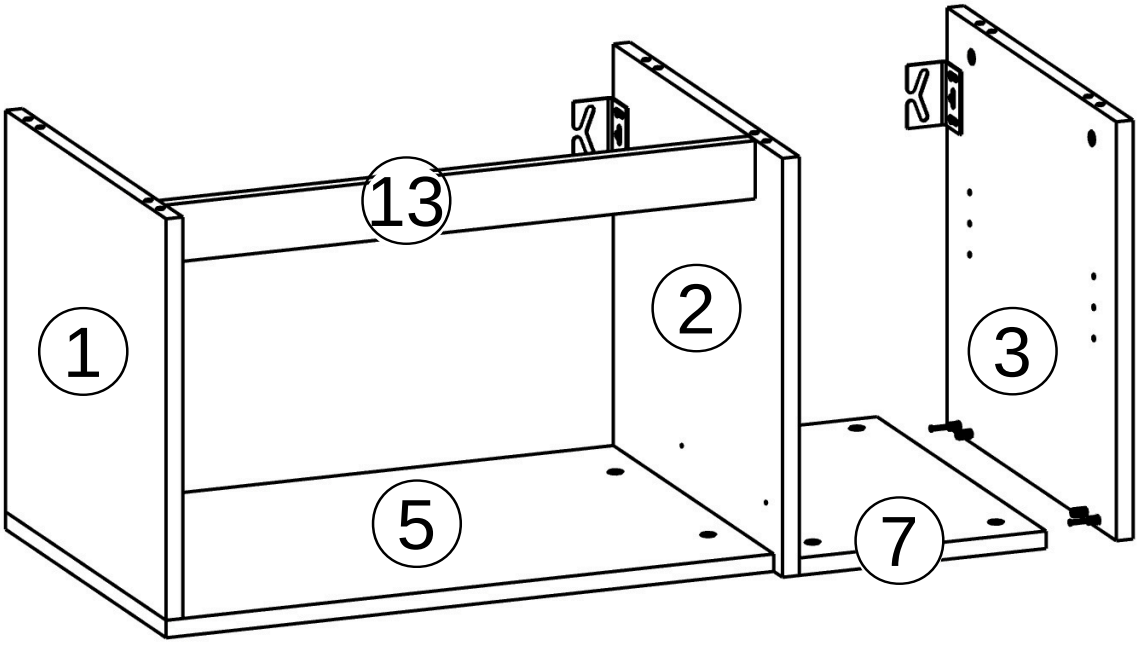
13
1
2
3
5
7

12

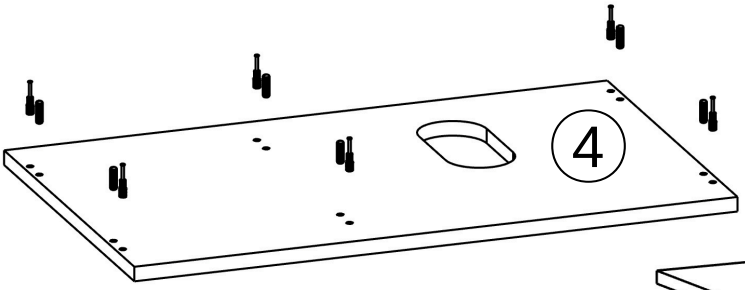
4

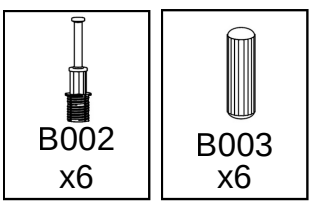
B002
x6
B003
x6

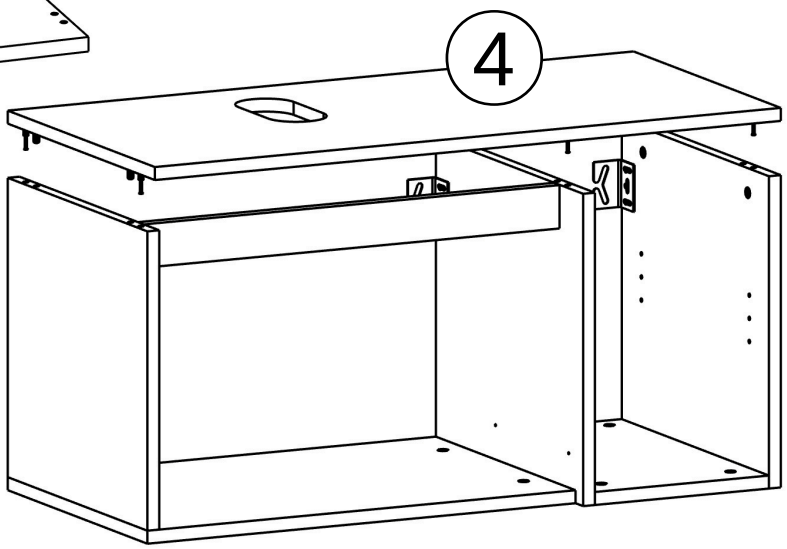
4

7

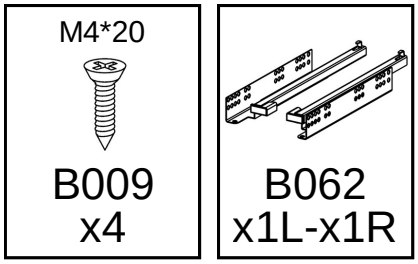
M4*20
B009
x4
B062
x1L-x1R

8

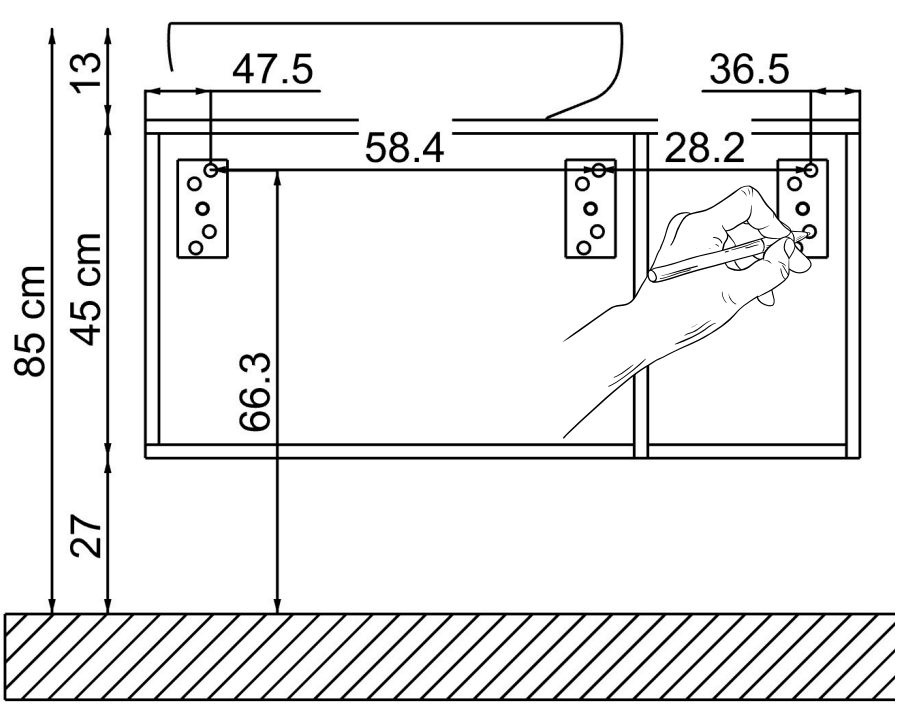
85 cm
13
45 cm
27
47.5
36.5
58.4
28.2
66.3

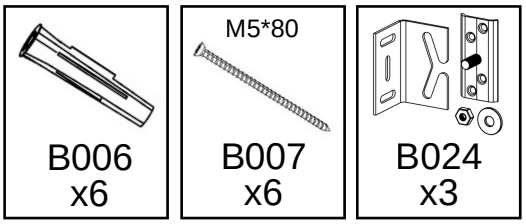
B006
x6
M5*80
B007
x6
B024
x3

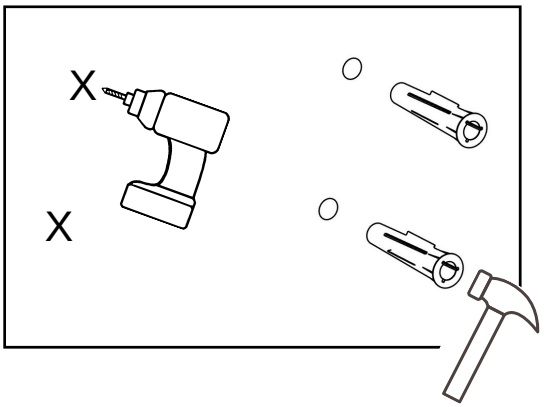
X
X

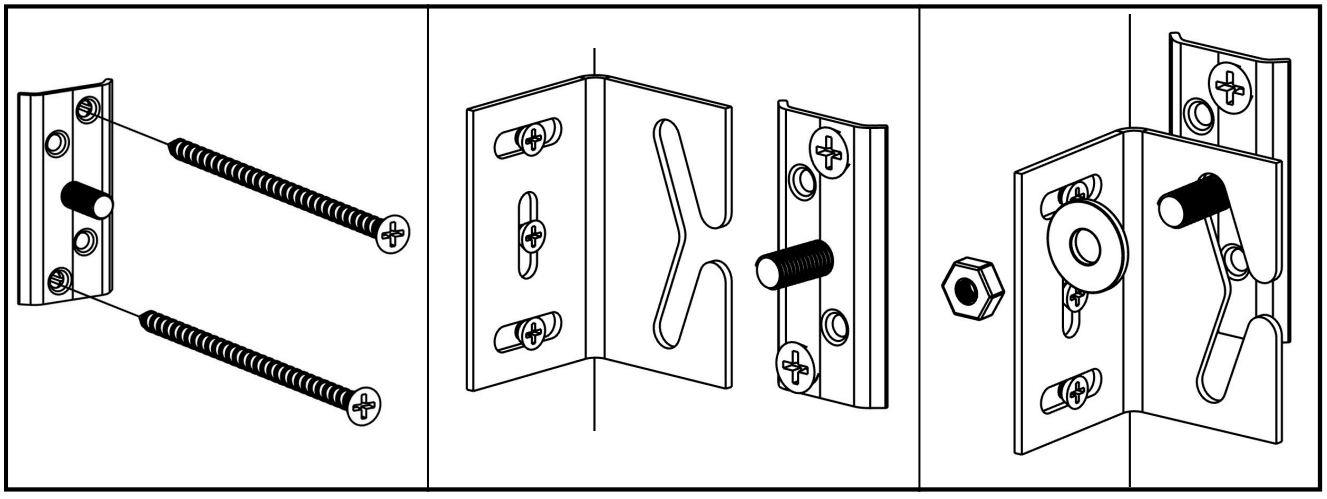

9

9

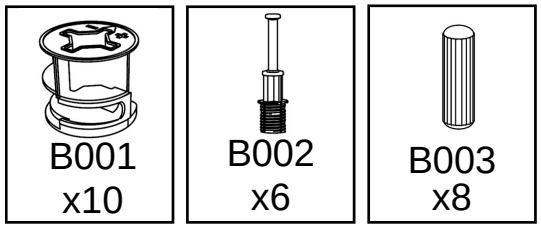
B001
x10
B002
x6
B003
x8

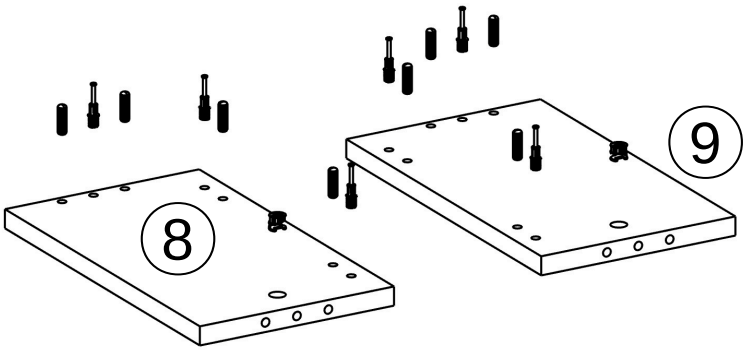
8
9

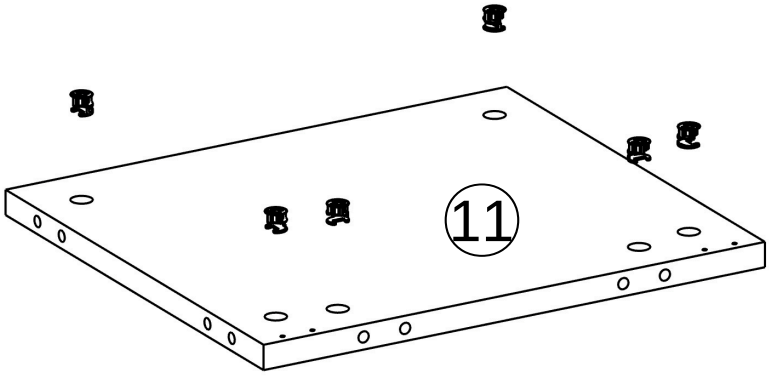
11

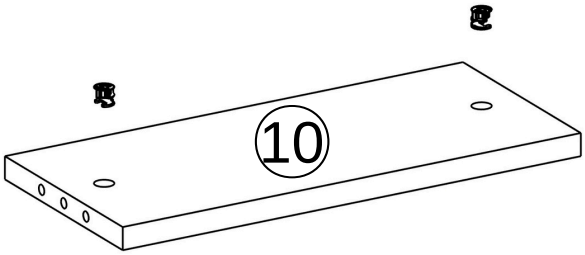
10

10

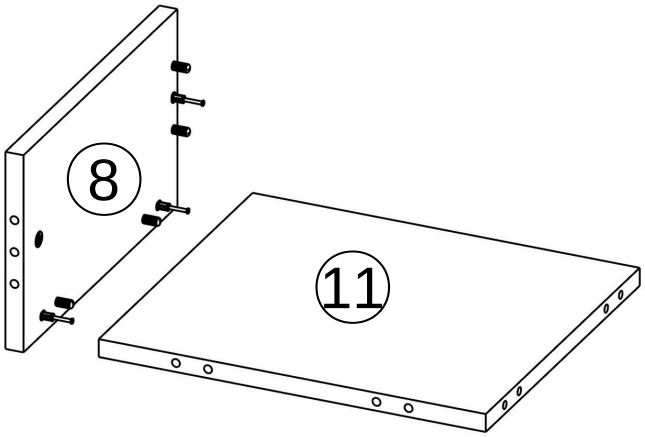
8
11

11

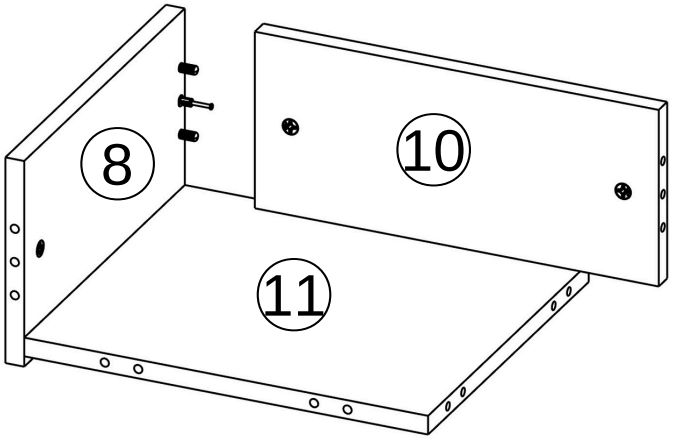
8
10
11

12

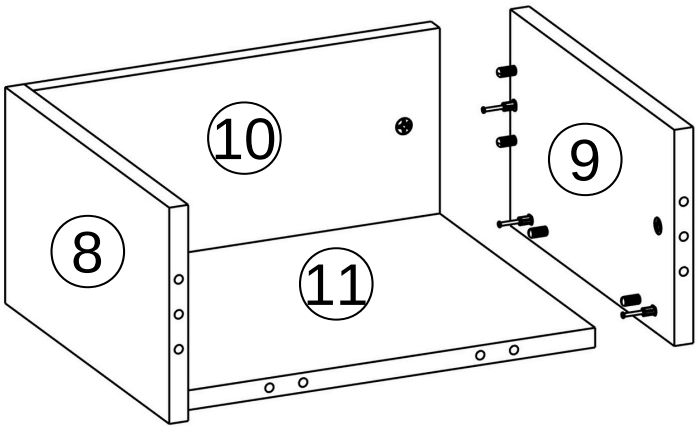
10
9
8
11

13

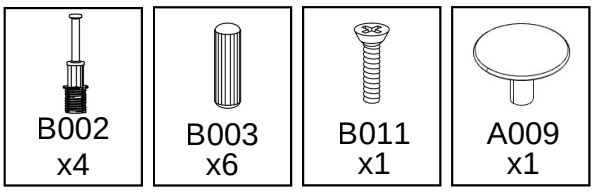
B002
x4
B003
x6
B011
x1
A009
x1

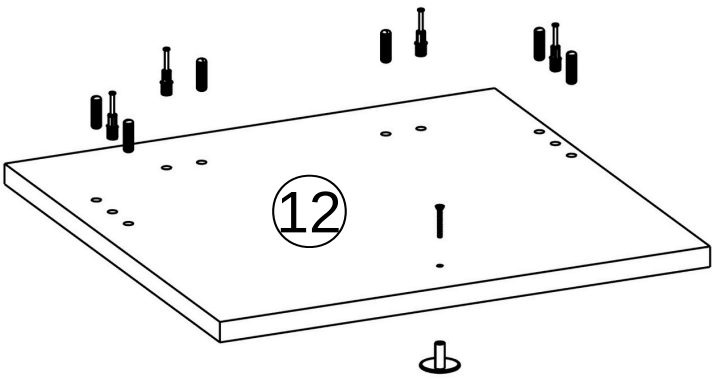
12

14

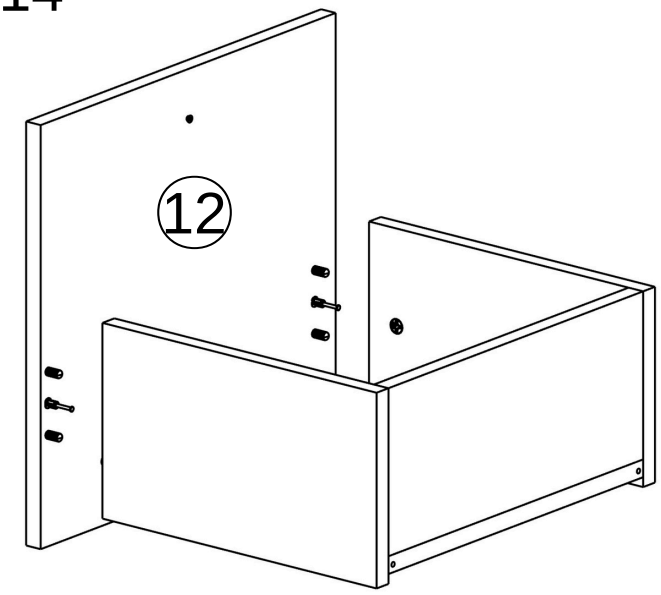

15

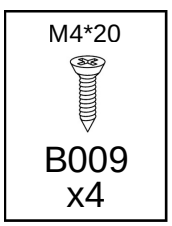

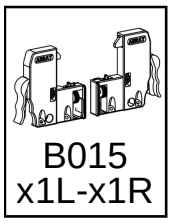

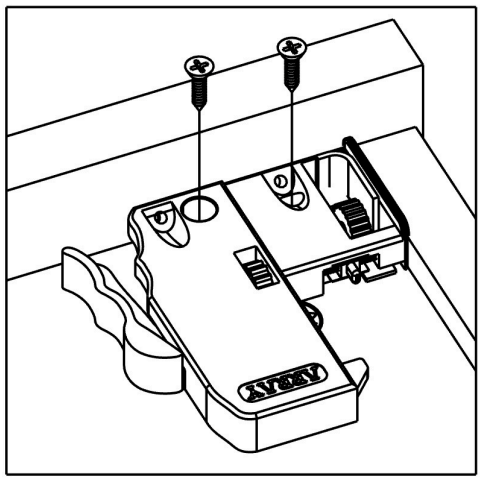

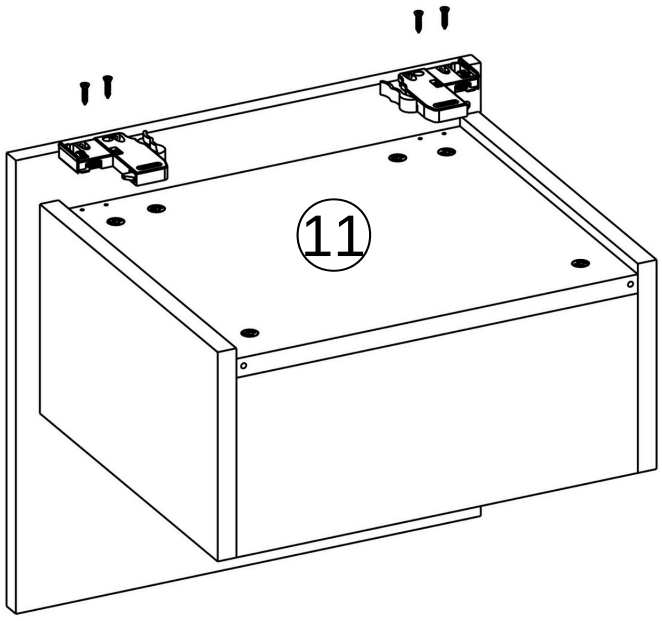

16

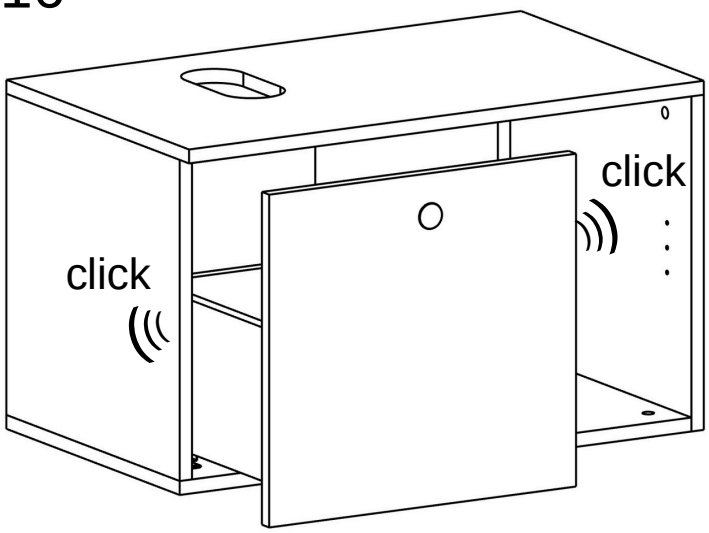

17

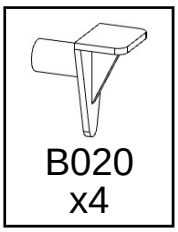

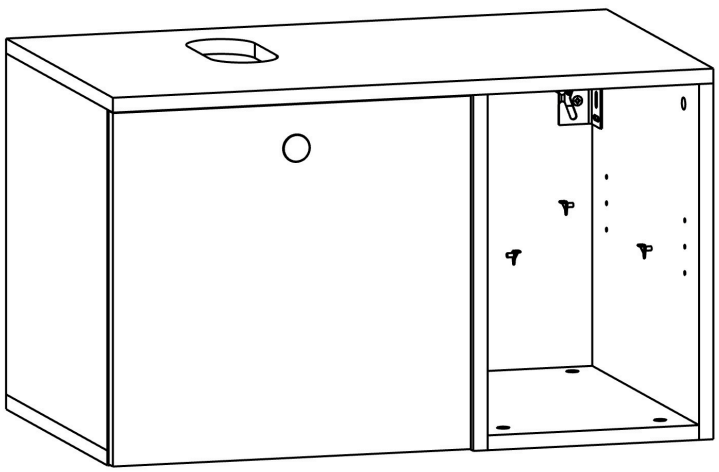

18

